Manual de operación y mantenimiento

Cargador de baterías de iones de litio de 18V
Modelos EC181BQC, EC182EQC y EC182AUSQC

Número de documento: L4808
Revisión del documento: B
Fecha de publicación: 16-SEP-2024
Idioma: Español ES

Para reducir el riesgo de lesiones, el usuario debe leer y comprender este documento antes de su uso.

QUIÉNES SOMOS

Enerpac es líder mundial en el mercado de herramientas hidráulicas de alta presión, productos de fuerza controlada, mecanizado portátil, servicios in situ y soluciones para un posicionamiento preciso de cargas pesadas. Como innovador destacado con un legado de más de un siglo, Enerpac ha ayudado a desplazar y mantener algunas de las mayores estructuras del mundo. Cuando se le da importancia a la seguridad y a la precisión, los profesionales de élite de industrias como la aeroespacial, la infraestructura, la fabricación, la minería, el petróleo y el gas y la generación de energía confían en Enerpac para herramientas, servicios y soluciones de calidad. Para obtener más información, visite www.enerpac.com.

www.facebook.com/enerpac

www.youtube.com/enerpac

www.linkedin.com/company/enerpac

www.twitter.com/enerpac

GARANTÍA

Consulte el documento de criterios generales de Garantía de Enerpac para los términos y condiciones de la garantía del producto. Dicha información sobre la garantía puede encontrarse en www.enerpac.com.

PLACA DE CARACTERÍSTICAS

Consulte la placa de características de la batería para conocer el número del modelo del producto, el número de serie y otra información aplicable.

Utilice el número de serie para buscar información adicional sobre herramientas individuales, como la fecha de fabricación en enerpac.com o la aplicación móvil Enerpac Connect.

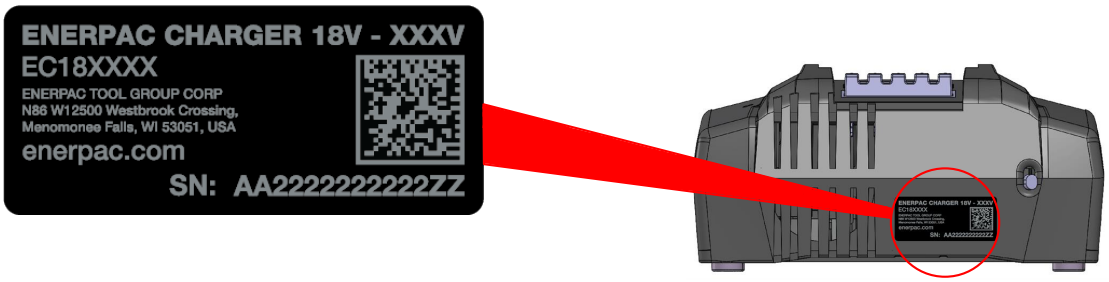

Nota: A la izquierda se muestra la placa de características más común del cargador. Los datos de la placa de características pueden variar y son sujetos a cambios sin previo aviso.

IDIOMAS DISPONIBLES

Hay una copia electrónica de este documento disponible en línea en varios idiomas:

CS Čeština - Další jazyky naleznete na adrese www.enerpac.com.

DE Deutsch - Weitere Sprachen finden Sie unter www.enerpac.com.

ES Español - Para otros idiomas visite www.enerpac.com.

FI Suomi - Muita kieliä on osoitteessa www.enerpac.com.

FR Français - Pour toutes les autres langues, rendez-vous sur www.enerpac.com.

IT Italiano - Per altre lingue visitate il sito www.enerpac.com.

NL Nederlands - Ga voor de overige talen naar www.enerpac.com.

NO Norsk - For alle andre språk henviser vi til www.enerpac.com.

PL Polski - Inne wersje językowe można znaleźć na stronie www.enerpac.com.

PT Português - Para outros idiomas consulte www.enerpac.com.

RO Română - Per altre lingue visitate il sito www.enerpac.com.

RU Информацию на других языках вы найдете на сайте www.enerpac.com.

SV Svenska - För andra språk, besök www.enerpac.com

ÍNDICE

		PÁGINA
1.0	SEGURIDAD	3
2.0	CONFORMIDAD	4
3.0	SÍMBOLOS Y DEFINICIONES	4
4.0	DATOS DEL PRODUCTO	5
5.0	CARACTERÍSTICAS Y COMPONENTES	6
6.0	CONFIGURACIÓN Y USO	6
7.0	CUIDADO Y MANTENIMIENTO	7
8.0	ALMACENAMIENTO	8
9.0	ELIMINACIÓN/FIN DE LA VIDA ÚTIL	8

1.0 SEGURIDAD

Lea todas las instrucciones detenidamente. Cumpla con todas las medidas de seguridad recomendadas para evitar lesiones personales o daños en el producto y/o daños en otros materiales. Enerpac no asume ninguna responsabilidad por daños o lesiones producidos por un uso inseguro, falta de mantenimiento o una operación incorrecta. No retire señales, etiquetas ni adhesivos con advertencias. En caso de cualquier pregunta o duda, póngase en contacto con Enerpac o con un distribuidor local de Enerpac para una aclaración.

Guarde estas instrucciones para usarlas en el futuro.

En este manual se aplica un sistema de símbolos de alerta de seguridad, señales, palabras y mensajes de seguridad para avisar al usuario de peligros específicos. El incumplimiento de estas advertencias podría ocasionar la muerte o graves lesiones personales, así como daños al equipo u otros materiales.

El símbolo de alerta de seguridad aparece a lo largo de este manual. Se utiliza para advertirle de posibles riesgos de lesiones físicas. Preste especial atención a los símbolos de advertencia de seguridad y cumpla con todos los mensajes de seguridad que acompañen a este símbolo para evitar la posibilidad de muerte o de sufrir graves lesiones.

Los símbolos de alerta de seguridad se utilizan junto con ciertas palabras de advertencia para que se preste atención a los mensajes de seguridad o a los mensajes de daños materiales, e indican el grado o el nivel de la gravedad del peligro. Las Palabras de advertencia utilizadas en este manual son ADVERTENCIA, PRECAUCIÓN y AVISO.

ADVERTENCIA Indica una situación peligrosa que, de no evitarse, podría ocasionar la muerte o lesiones personales graves.

PRECAUCIÓN Indica una situación peligrosa que, de no evitarse, podría ocasionar lesiones personales leves o moderadas.

ATENCIÓN Indica información que se considera importante, pero no relacionada con peligro (por ejemplo, mensajes relacionados con daños materiales). Tenga en cuenta que el símbolo de alerta de seguridad no se utiliza con la palabra de advertencia.

1.1 Precauciones de seguridad del cargador de baterías de iones de litio

ADVERTENCIA

Lea detenidamente este manual de usuario antes de utilizar el cargador de baterías. El incumplimiento de cualquiera de las instrucciones o advertencias de este documento podría provocar una descarga eléctrica, lesiones graves o la muerte. Además, la batería y/o el cargador podrían dañarse y quedar posiblemente inutilizables.

Para evitar lesiones graves, riesgo de incendio, explosión y peligro de descarga eléctrica o electrocución:

- Siga cuidadosamente las instrucciones de este manual de operación.
- El aparato no está diseñado para que lo usen personas (incluidos niños) con limitaciones físicas, sensoriales o intelectuales, ni que carezcan de la experiencia y los conocimientos necesarios, salvo que estén supervisadas o hayan recibido instrucciones sobre el uso del aparato por parte de una persona encargada de su seguridad. Se deberá vigilar a los niños para que no jueguen con el aparato.
- Si el cable de alimentación está dañado, deberá ser sustituido por el fabricante, su servicio técnico o personas con una cualificación similar a fin de evitar situaciones peligrosas.
- No utilice el cargador para ningún otro propósito que el presentado en este manual.
- Confirme la tensión de entrada adecuada antes de conectar el cargador a la fuente de alimentación CA.
- Cargue solo baterías de 18 V de Enerpac compatibles con el cargador. Otras marcas o tipos de baterías pueden explotar, causando posibles lesiones personales, daños, y/o riesgo de descarga eléctrica.
- No cargue una batería completamente cargada.
- No cubra las ranuras de ventilación en la parte superior del cargador. Mantenga las ranuras sin suciedad y residuos.
- No coloque el cargador sobre una superficie blanda, por ejemplo, una manta, una almohada, etc.
- No toque la parte no aislada del conector de salida ni el terminal no aislado de la batería.
- Asegúrese de que no puedan entrar en la cavidad del cargador objetos o materiales metálicos pequeños, como lana de acero, papel de aluminio u otras partículas extrañas.
- Desconecte siempre el cable de alimentación del cargador de la toma de corriente antes de retirar la suciedad u objetos de la cavidad del cargador y de los contactos eléctricos.

- No permita que haya agua ni otros líquidos sobre o dentro de la cargador.
- No use el cargador en la lluvia ni en entornos húmedos o mojados. No sumerja la herramienta, la batería ni el cargador en agua u otros líquidos.
- No lleve ningún elemento metálico como relojes, pulseras, etc. mientras introduce o extrae la batería en o del cargador.
- Desconecte el cable de alimentación del cargador de la toma de corriente antes de limpiarlo.
- Mantenga la batería y el cargador fuera del alcance de usuarios no autorizados.
- No intente desmontar, reparar, ajustar ni modificar el cargador. No contiene piezas que el usuario pueda reparar o sustituir. Lleve el cargador a un centro de servicio autorizado de Enerpac si es necesario realizar un diagnóstico o una reparación.
- Interrumpa inmediatamente el uso del cargador si emite un olor inusual, está excesivamente caliente, cambia de color, cambia de forma o parece anormal de cualquier otra manera.
- Los cargadores solo deben funcionar entre 0 y 40 °C [32 y 103 °F].
- Las baterías solo deben cargarse cuando la temperatura de la batería está entre 0 y 50 °C [32 y 120 °F].
- No tire las pilas al fuego ni las sumerja en agua.
- El cargador no es adecuado para cargar baterías no recargables.
- Para reducir el riesgo de descargas eléctricas: Desconecte la alimentación de la toma de corriente antes de instalar o retirar la unidad.

1.1.1 Instrucciones de primeros auxilios:

ADVERTENCIA El incumplimiento de las instrucciones de primeros auxilios puede provocar la muerte o lesiones personales graves.

- Si el líquido de la batería entra en contacto con la piel, lávese inmediatamente con agua y jabón y, a continuación, neutralícela con zumo de limón o vinagre.
- Si el líquido de la batería entra en contacto con los ojos, enjuáguelos con agua limpia durante un mínimo de 10 minutos y, a continuación, busque atención médica de inmediato.
- Si se ingiere líquido de la batería, busque atención médica inmediata.

2.0 CONFORMIDAD

2.1 Declaraciones de conformidad

Cargador de baterías de iones de litio de 18V
Modelos EC181BQC, EC182EQC y EC182AUSQC

Enerpac declara que los modelos de cargadores de baterías EC181BQC, EC182EQC y EC182AUSQC han sido probados, cumplen las normas aplicables y están homologados para llevar las marcas de certificación CE, RCM, CSA y UKCA.

ATENCIÓN Para todos los envíos, se adjunta a cada envío una copia de la Declaración de Conformidad de la UE del producto. También se adjunta una copia de la autodeclaración de conformidad del Reino Unido.

3.0 SÍMBOLOS Y DEFINICIONES

Los siguientes símbolos aparecen en este manual y/o en el etiquetado del producto.

Símbolo	Definición
	Riesgo de descarga eléctrica. Alta tensión.
	El dispositivo no debe exponerse a altas temperaturas, fuego/llamas ni a ninguna fuente de calor.
	Lea el manual de instrucciones. Guarde las instrucciones para futuras consultas.
	Solo para uso en interiores.
	No eche el aparato a la basura.
~	La corriente es corriente alterna (CA). La alimentación principal/de entrada es de CA.
⎓	La corriente es corriente continua (CC). El cargador convierte la corriente alterna (AC) en corriente continua (CC).
	El dispositivo tiene doble aislamiento. No requiere toma de tierra.
	El dispositivo está protegido por fusible.

4.0 DATOS DEL PRODUCTO

4.1 Especificaciones de la batería

Número de modelo de la batería	Potencia de salida			Peso		Tiempo de carga aproximado
	Volts CC	Ah	Wh	kg	lb	Minutos
EB18V5*	18	5,5	99	0,98	2,16	41
EB18V8**	18	8,0	144	0,98	2,16	60

Notas:

- Las baterías CAS pueden utilizarse con dispositivos CAS.

*EB18V5 - Batería de ENERPAC, 18 V, 5,5 Ah, LiHD CAS.
**EB18V8 - Batería de ENERPAC, 18 V, 8,0 Ah, LiHD CAS.

4.2 Información sobre el modelo del cargador de baterías

Región/País	Números de modelo
América del Norte 115 V	EC181BQC*
Europa 230 V	EC182EQC**
Australia 230 V	EC182AUSQC***

Notas:

- El cargador debe adquirirse por separado si no se incluye en el envío con la batería o la herramienta. El usuario debe seleccionar la tensión correcta según la región de uso.
- América del Norte, Europa y Australia: El cargador incluye un cargador de batería y el cable de alimentación CA para su uso en la región seleccionada. El cable de alimentación es permanente.
- Los cargadores CAS son compatibles con las baterías CAS de Enerpac y todas las demás baterías CAS.

*EC181BQC - Cargador rápido de ENERPAC con enchufe de 18 V - 120 VCA.

**EC182EQC - Cargador rápido de ENERPAC con enchufe EU de 18 V - 230 VCA.

***EC182AUSQC - Cargador rápido de ENERPAC con enchufe AUS/NZ de 18 V - 230 VCA.

4.3 Dimensiones externas

Pieza	Dimensiones		
	A	B	C
mm	121,3	148,7	75,1
pulgada	4,7	5,8	2,9

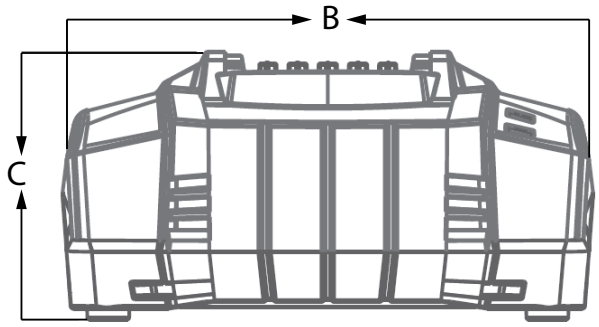

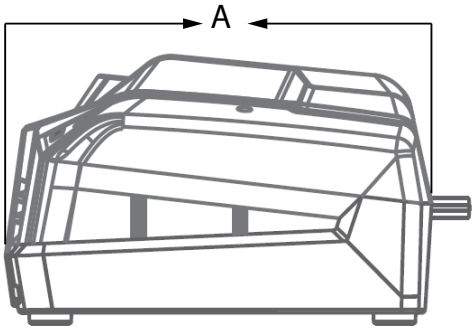

5.0 CARACTERÍSTICAS Y COMPONENTES

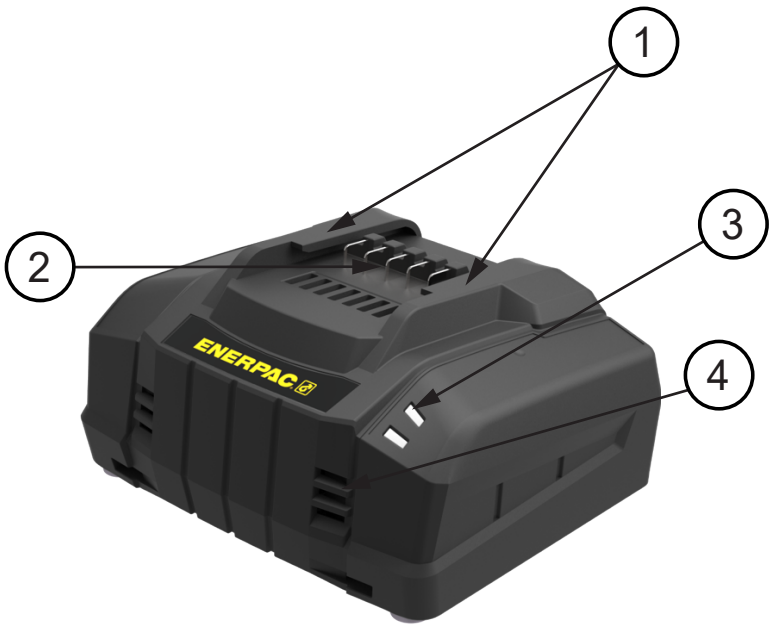

Leyenda:

1. Interfaz de la batería
2. Contactos eléctricos
3. Indicador luminoso del estado del cargador
4. Rejillas de ventilación

Nota: El tipo de enchufe de CA varía según la región y la tensión.

Figura 1: Características y componentes, cargador de baterías de iones de litio de 18 V

6.0 CONFIGURACIÓN Y USO

6.1 Instrucciones relativas a la recepción

Inspeccione visualmente todos los componentes en busca de posibles daños ocasionados durante el transporte. La garantía no cubre los daños sufridos durante el transporte. Si se encuentran daños producidos durante el transporte, informe de inmediato al transportista. El transportista es responsable de todos los gastos de reparación y sustitución ocasionados por daños producidos durante el transporte.

6.2 Configuración

Conecte el extremo del cable de alimentación a una toma de corriente del tipo y tensión adecuados. Consulte la Sección 4.2 para información sobre las especificaciones completas de la potencia de entrada según la región de uso.

6.3 Instalación y extracción de la batería

Para la instalación: deslice la batería en la interfaz de la batería del cargador e insértela completamente en el cargador, asegurándose de que quede bien encajada.

Para retirarla: deslice la batería de la interfaz de la batería y retírela.

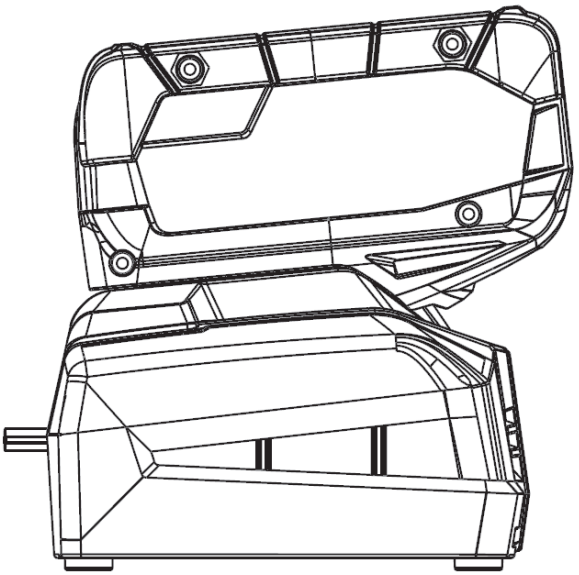

Figura 2: Batería instalada en el cargador

6.4 Información general

ATENCIÓN Las baterías deben adquirirse por separado si no se incluyen en el envío con el cargador o la herramienta sin cable.

- Cargue una batería nueva por completo antes de su primer uso.
- Durante la carga, asegúrese de que la temperatura ambiente esté entre 0 y 40 ºC [32 y 103 °F]. Cargue la batería a temperatura ambiente si es posible.
- Una batería completamente cargada puede permanecer insertada en el cargador hasta que se necesite. Sin embargo, se recomienda desconectar el cable de alimentación del cargador de la toma de corriente después de retirar la batería del cargador.
- Siempre que sea posible, cargue la batería antes de que se descargue por completo con la herramienta sin cable. Esto ayudará a evitar fallos prematuros de la batería.
- Consulte el manual de la batería separado (L4807) para obtener la información completa sobre la batería y las precauciones de seguridad.

6.5 Cargar la batería

Cuando se inserta la batería en el cargador, el indicador luminoso del estado del cargador comenzará a parpadear, indicando que el modo de carga está en curso.

Para que se indique el nivel de carga en la batería de iones de litio, primero saque la batería del cargador y luego presione el botón de la batería.

Cuando la batería esté completamente cargada, el indicador luminoso del estado del cargador cambiará de parpadear en verde a verde continuo.

El modelo de batería EB18V5 necesita 41 minutos para cargarse. El modelo de batería EB18V8 requiere 60 minutos para cargarse.

6.6 Carga de conservación

Cuando el proceso de carga haya terminado, el cargador de baterías cambia automáticamente al modo de conservación.

La batería puede permanecer en el cargador de baterías y, por lo tanto, siempre está lista para su uso.

La pantalla de funcionamiento está continuamente iluminada.

6.7 Fallo de temperatura

Si se introduce una batería sobrecalentada o fría en el cargador, el indicador luminoso del estado del cargador comenzará a parpadear inmediatamente en rojo. Esto indica que se ha producido un fallo por temperatura.

Deje que la batería permanezca en el cargador. Cuando la temperatura de la batería alcanza una temperatura aceptable, el fallo de temperatura se restablece automáticamente. El indicador luminoso del estado del cargador pasará de parpadear en rojo a parpadear en verde, indicando que la carga está en curso.

6.8 Indicación del estado de carga

6.8.1 Cargar la batería

Asegúrese de que la batería está completamente encajada en el cargador de batería, así el cargador de batería iniciará el proceso de carga y el indicador de funcionamiento parpadeará.

Figura 3: Indicador de funcionamiento parpadeando

6.8.2 Carga de conservación

Cuando el proceso de carga haya finalizado, el cargador de baterías pasará al modo de conservación. La batería puede permanecer en el cargador de baterías y estará lista para su uso. La pantalla de funcionamiento estará continuamente iluminada.

Figura 4: Carga de conservación

6.8.3 Error

Cuando la temperatura de la batería es inferior a 0 °C o superior a 50 °C, el proceso de carga se interrumpirá. La pantalla de advertencia está continuamente iluminada.

Figura 5: Indicación de fallos

Si la pantalla de advertencia parpadea continuamente:

1. La batería está defectuosa. Retire la batería inmediatamente del cargador de baterías.
2. La batería no está correctamente instalada en el cargador de baterías.

Figura 6: Indicación de fallo de la batería

Para estar seguro de que la batería está dañada, inserte otra batería en el cargador. Si después de 60 segundos el indicador luminoso del estado del cargador no cambia a rojo continuo, es una indicación de que el cargador funciona correctamente y que la batería original está dañada.

ATENCIÓN Si no se puede determinar la causa de un fallo de carga, lleve el cargador y la batería a un centro de servicio autorizado de Enerpac para que los inspeccionen y diagnostiquen.

7.0 CUIDADO Y MANTENIMIENTO

⚠ ADVERTENCIA Para evitar lesiones personales y el riesgo de incendio y descarga eléctrica, retire la batería del cargador antes de comenzar cualquier procedimiento de limpieza o inspección. Asegúrese de que el cable de alimentación del cargador esté desconectado de la toma de corriente.

⚠ PRECAUCIÓN No utilice disolventes o detergentes en la carcasa de plástico del cargador ni en los componentes de plástico. Ciertos productos de limpieza domésticos pueden causar daños y provocar un riesgo de descarga eléctrica.

- Mantenga del cargador limpio y sin suciedad. No permita que entren materiales extraños en la cavidad del cargador ni en los contactos eléctricos.
- Compruebe que los contactos de la batería y/o del cargador no estén cortocircuitados por residuos o materiales extraños.
- Limpie el cargador solo con un paño suave y seco. No utilice disolventes ni agua.

⚠ PRECAUCIÓN Utilice siempre protección para los ojos y la cara antes de utilizar aire comprimido para la limpieza.

- Si es necesario, cepille o sople el polvo y la suciedad de las rejillas de ventilación del cargador utilizando aire comprimido o una aspiradora. Mantenga las rejillas de ventilación sin obstrucciones, serrín y astillas de madera, suciedad, etc. No rocíe, lave o sumerja las rejillas de ventilación en agua.

8.0 ALMACENAMIENTO

- Si la batería va a estar almacenada durante 3 meses o más, cárguela completamente antes de guardar la batería y/o el cargador.
- Guarde el cargador a temperatura ambiente normal, en un lugar limpio, seco y seguro. No guarde la cargador en ambientes húmedos o mojados o en un área de calor excesivo.
- Si lo desea, puede colocar la batería en el cargador durante el almacenamiento (con el cable de alimentación CA desconectado de la toma de corriente).

9.0 ELIMINACIÓN/FIN DE LA VIDA ÚTIL

Cuando el cargador haya llegado al final de su vida útil, deséchelo como se describe en los siguientes pasos:

1. Retire la batería del cargador (si está presente).
2. Desconecte el cable de alimentación CA del cargador de la toma de corriente.
3. Lleve el cargador a un centro de reciclaje industrial autorizado para su eliminación.

⚠ ADVERTENCIA Consulte el manual de la batería para obtener instrucciones importantes sobre su eliminación.

NOTAS

NOTAS

NOTAS

ENERPAC TOOL GROUP CORP
N86 W12500 Westbrook Crossing
Menomonee Falls, WI 53051, EE.UU.

© 2024 Enerpac Tool Group, todos los derechos reservados.