Manual de Operação e Manutenção

Carregador de Bateria de Íon de Lítio de 18 V
Modelos EC181BQC, EC182EQC e EC182AUSQC

Número do documento: L4808
Revisão do documento: B
Data da Emissão: 16-SET-2024
Idioma: Português PT

Para Evitar riscos de lesões, Leia sempre as instruções e as advertências sobre segurança que acompanha o seu equipamento hidráulico Enerpac.

SOBRE NÓS

A Enerpac é líder global no mercado de ferramentas hidráulicas de alta pressão, produtos com força controlada, usinagem portátil, serviços em campo e soluções de posicionamento preciso para cargas pesadas. Como líder em inovação com um legado de mais de 100 anos, a Enerpac ajudou a mover e manter algumas das maiores estruturas do planeta. Quando a segurança e precisão importam, profissionais de elite em indústrias tais como aeroespacial, infraestrutura, fabricação, mineração, petróleo e gás e geração de energia contam com a Enerpac para fornecer ferramentas, serviços e soluções de qualidade. Para mais informações, visite www.enerpac.com.

www.facebook.com/enerpac

www.youtube.com/enerpac

www.linkedin.com/company/enerpac

www.twitter.com/enerpac

GARANTIA

Consulte o documento de Garantia Global Enerpac para os termos e condições da garantia do produto. Estas informações de garantia podem ser encontradas em www.enerpac.com.

PLACA DE IDENTIFICAÇÃO

Consulte a placa de identificação da bateria para obter o número de modelo, número de série e outras informações aplicáveis do produto.

Use o número de série para pesquisar informações adicionais sobre ferramentas individuais, incluindo a data de fabricação, em enerpac.com ou no aplicativo móvel Enerpac Connect.

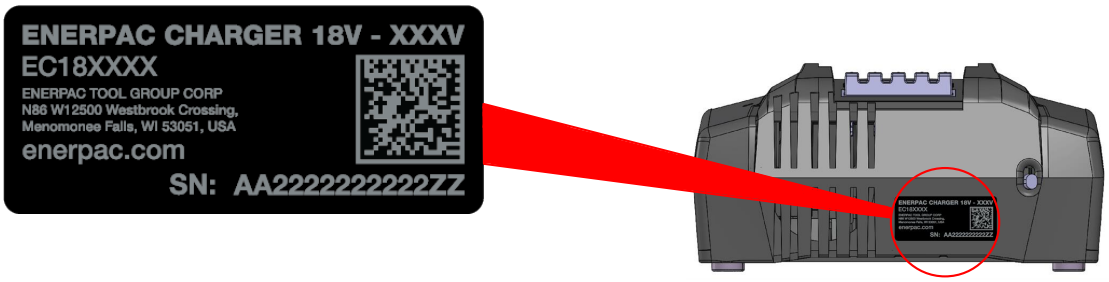

Nota: Uma placa de identificação típica do carregador é mostrada à esquerda. Os dados da placa de identificação podem variar e estão sujeitos a alterações sem aviso prévio.

IDIOMAS DISPONÍVEIS

Uma cópia eletrônica deste documento está disponível online em vários idiomas:

CS Čeština - Další jazyky naleznete na adrese www.enerpac.com.

DE Deutsch - Weitere Sprachen finden Sie unter www.enerpac.com.

ES Español - Para otros idiomas visite www.enerpac.com.

FI Suomi - Muita kieliä on osoitteessa www.enerpac.com.

FR Français - Pour toutes les autres langues, rendez-vous sur www.enerpac.com.

IT Italiano - Per altre lingue visitate il sito www.enerpac.com.

NL Nederlands - Ga voor de overige talen naar www.enerpac.com.

NO Norsk - For alle andre språk henviser vi til www.enerpac.com.

PL Polski - Inne wersje językowe można znaleźć na stronie www.enerpac.com.

PT Português - Para outros idiomas consulte www.enerpac.com.

RO Română - Per altre lingue visitate il sito www.enerpac.com.

RU Информацию на других языках вы найдете на сайте www.enerpac.com.

SV Svenska - För andra språk, besök www.enerpac.com

ÍNDICE

		PÁGINA
1.0	SEGURANÇA	3
2.0	CONFORMIDADE	4
3.0	SÍMBOLOS E DEFINIÇÕES	4
4.0	DADOS DO PRODUTO	5
5.0	FUNÇÕES E COMPONENTES	6
6.0	CONFIGURAÇÃO E USO	6
7.0	CUIDADOS E MANUTENÇÃO	7
8.0	ARMAZENAMENTO	8
9.0	DESCARTE/FIM DA VIDA ÚTIL	8

1.0 SEGURANÇA

Leia cuidadosamente todas as instruções. Siga todas as precauções de segurança para evitar lesões corporais, assim como danos ao produto e/ou a outras propriedades. A Enerpac não pode ser responsabilizada por danos ou lesões corporais resultantes de uso indevido, falta de manutenção ou operação incorreta. Não remova os rótulos de advertência, etiquetas ou decalques. Caso surjam quaisquer perguntas ou preocupações, entre em contato com a Enerpac ou com um distribuidor local da Enerpac para esclarecimentos.

Guarde estas instruções para uso futuro.

Este manual segue um sistema de símbolos, sinais e palavras de alerta de segurança e mensagens de segurança para avisar os usuários sobre perigos específicos. O não cumprimento destas advertências pode resultar em morte ou sérias lesões corporais, assim como danos ao equipamento ou outros bens materiais.

O Símbolo de Alerta de Segurança aparece em todo este manual. É usado para alertá-lo sobre potenciais perigos de danos físicos. Preste muita atenção aos Símbolos de Alerta de Segurança e obedeça a todas as mensagens de segurança que acompanham este símbolo para evitar a possibilidade de morte ou sérias lesões corporais.

Os Símbolos de Alerta de Segurança são utilizados em conjunto com certas Palavras de Sinalização que chamam a atenção para mensagens de segurança ou de danos materiais e designam um grau ou nível da seriedade do perigo. As Palavras de Sinalização usadas neste manual são ADVERTÊNCIA, PRECAUÇÃO e AVISO.

ADVERTÊNCIA Indica uma situação perigosa que, se não for evitada, poderá resultar em morte ou graves lesões corporais.

PRECAUÇÃO Indica uma situação perigosa que, se não for evitada, poderá resultar em lesões corporais leves ou moderadas.

AVISO Indica informações consideradas importantes, porém não relacionadas a perigo (por exemplo, mensagens relacionadas a danos materiais). Favor observar que o Símbolo de Alerta de Segurança não será usado com a palavra de sinalização.

1.1 Precauções de segurança do carregador de bateria de íon de lítio

ADVERTÊNCIA

Leia este manual do usuário cuidadosamente antes de usar o carregador de bateria. O não cumprimento de qualquer uma das instruções ou avisos neste documento pode resultar em choque elétrico, ferimentos graves ou morte. Além disso, a bateria e/ou o carregador podem ser danificados, tornando estes itens potencialmente inoperantes.

Para evitar ferimentos graves, risco de incêndio, explosão e perigo de choque elétrico ou eletrocussão:

- Siga cuidadosamente as instruções deste manual de operação.
- Este aparelho não deve ser utilizado por pessoas (incluindo crianças) com capacidades físicas, sensoriais e mentais reduzidas, ou falta de experiência e conhecimento, a menos que lhes seja dada supervisão ou instruções quanto ao uso do aparelho por parte de uma pessoa responsável pela sua segurança. Crianças devem ser supervisionadas para certificar-se de que não brinquem com o aparelho.
- Se o cabo de alimentação estiver danificado, ele deve ser substituído pelo fabricante, seu agente prestador de serviços ou pessoas habilitadas a fim de evitar riscos.
- Não use o carregador para nenhum outro propósito além do apresentado neste manual.
- Confirme a tensão de entrada adequada antes de conectar o carregador à fonte de alimentação CA.
- Carregue apenas baterias de 18V da Enerpac compatíveis com o carregador. Outras marcas ou tipos de baterias podem estourar, possivelmente causando ferimentos e danos pessoais e/ou risco de choque elétrico.
- Não carregue baterias totalmente carregadas.
- Não cubra as ranhuras de ventilação na parte superior do carregador. Mantenha as ranhuras livres de sujeira e detritos.
- Não coloque o carregador em uma superfície macia, ou seja, cobertor, travesseiro, etc.
- Não toque na parte não isolada do conector de saída ou no terminal da bateria não isolado.
- Não permita que pequenos itens de metal ou materiais como palha de aço, folha de alumínio ou outras partículas estranhas entrem na cavidade do carregador.
- Sempre desconecte o cabo de alimentação do carregador da tomada elétrica antes de remover detritos ou objetos da cavidade do carregador e dos contatos elétricos.

- Não permita a entrada de água ou outros líquidos no interior do carregador.
- Não use o carregador na chuva ou em outros ambientes úmidos ou molhados. Não mergulhe a ferramenta, bateria ou carregador em água ou outro líquido.
- Não use nenhum item metálico, como relógios, pulseiras, etc. ao inserir ou remover a bateria do carregador.
- Desconecte o cabo de alimentação do carregador da tomada elétrica antes de limpar o carregador.
- Mantenha a bateria e o carregador longe de usuários não autorizados.
- Não tente desmontar, reparar, ajustar ou modificar o carregador. Ele não contém componentes substituíveis ou que possam ser reparados pelo usuário. Leve o carregador a um centro de serviços autorizado da Enerpac se for necessário diagnóstico ou manutenção.
- Interrompa imediatamente o uso do carregador se ele emitir um cheiro incomum, se estiver excessivamente quente, mudar de cor, mudar de forma ou parecer anormal de qualquer outra forma.
- Os carregadores só devem funcionar entre 0 - 40°C [32°F e 103°F].
- As baterias só devem ser carregadas quando a temperatura da bateria estiver entre 0 - 50°C [32°F e 120°F].
- Não jogue as baterias no fogo nem mergulhe-as na água.
- O carregador não é adequado para carregar baterias não recarregáveis.
- Para reduzir o risco de choque elétrico: Desconecte a alimentação do receptáculo antes de instalar ou remover a unidade.

1.1.1 Instruções de Primeiros Socorros:

ADVERTÊNCIA O não cumprimento das instruções de primeiros socorros pode resultar em morte ou ferimentos graves

- Se o líquido da bateria entrar em contato com a pele, lave imediatamente com água e sabão e neutralize com suco de limão ou vinagre.
- Se o líquido da bateria entrar em contato com seus olhos, lave com água limpa por no mínimo 10 minutos e procure atendimento médico imediato.
- Se o líquido da bateria for ingerido, procure atendimento médico imediato.

2.0 CONFORMIDADE

2.1 Declarações de Conformidade

Carregador de bateria de íon de lítio de 18V
Modelos EC181BQC, EC182EQC e EC182AUSQC

A Enerpac declara que os carregadores de bateria modelos EC181BQC, EC182EQC e EC182AUSQC foram testados e estão em conformidade com os padrões aplicáveis, homologados para as marcas de certificação CE, RCM, CSA e UKCA.

AVISO Para todas as remessas, uma cópia de uma Declaração de Conformidade da UE do produto é anexa com cada remessa. Uma cópia da Auto Declaração de Conformidade do Reino Unido também está incluída.

3.0 SÍMBOLOS E DEFINIÇÕES

Os seguintes símbolos aparecem neste manual e/ou na etiqueta do produto.

Símbolo	Definição
	Risco de choque elétrico. Alta tensão.
	O dispositivo não deve ser exposto a altas temperaturas, fogo/chama ou qualquer fonte de calor.
	Leia o manual de instruções. Guarde as instruções para uso futuro.
	Somente para uso em ambientes internos.
	Não descarte o dispositivo no lixo.
~	A corrente é corrente alternada (CA). A alimentação principal/de entrada é CA.
⎓	A corrente é corrente contínua (CC). O carregador converte a corrente alternada (CA) para (CC).
	O dispositivo tem isolamento duplo. Não requer aterramento.
	O dispositivo está fundido.

4.0 DADOS DO PRODUTO

4.1 Especificações da Bateria

Número de Modelo da Bateria	Saída de potência			Peso		Tempo de Carga Aproximado
	Volts CC	Ah	Wh	kg	lb	Minutos
EB18V5*	18	5,5	99	0,98	2,16	41
EB18V8**	18	8,0	144	0,98	2,16	60

Notas:

- As baterias CAS podem ser usadas com dispositivos CAS.

*EB18V5 - Bateria ENERPAC, 18V, 5,5Ah,LiHD CAS.
**EB18V8 - Bateria ENERPAC, 18V, 8,0Ah,LiHD CAS.

4.2 Informações de Modelo do Carregador de Bateria

Região/País	Números de Modelo
América do Norte 115V	EC181BQC*
Europa 230V	EC182EQC**
Austrália 230V	EC182AUSQC***

Notas:

- O carregador deve ser adquirido separadamente se não estiver incluído no envio com a bateria ou ferramenta. O usuário deve selecionar a tensão correta com base na região de uso.
- América do Norte, Europa e Austrália: O carregador inclui um carregador de bateria e o cabo de alimentação CA para uso na região selecionada. O cabo de alimentação é fixo.
- Os carregadores CAS podem operar com baterias CAS da Enerpac e todas as outras baterias CAS.

*EC181BQC - Carregador Rápido ENERPAC 18V - Plugue de 120VCA.

**EC182EQC - Carregador Rápido ENERPAC 18V - Plugue 230VCA UE.

***EC182AUSQC - Carregador Rápido ENERPAC 18V - Plugue 230VCA AUS/NZ.

4.3 Dimensões Externas

Item	Dimensões		
	A	B	C
mm	121,3	148,7	75,1
polegada	4,7	5,8	2,9

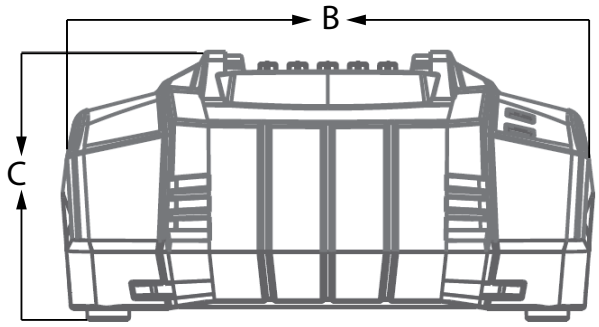

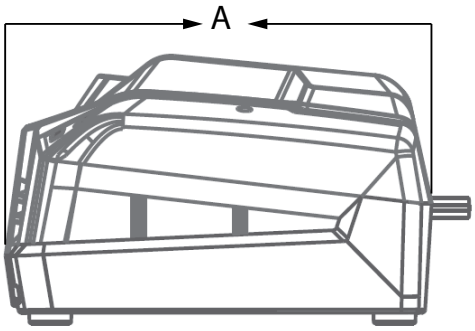

5.0 FUNÇÕES E COMPONENTES

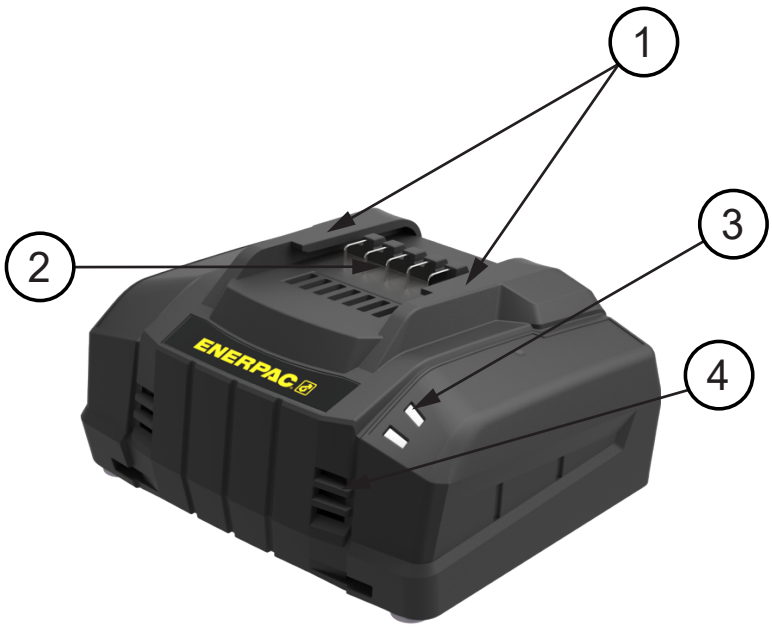

Legenda:

1. Interface da Bateria
2. Contatos Elétricos
3. Luz Indicadora de Status do Carregador
4. Saídas de Ar

Nota: O tipo de plugue CA varia de acordo com a região e a tensão.

Figura 1: Recursos e Componentes, Carregador de Bateria de Íon de Lítio de 18 V

6.0 CONFIGURAÇÃO E USO

6.1 Instruções de Recebimento

Inspecione visualmente todos os componentes quanto a avarias durante o transporte. Avarias no transporte não são cobertas pela garantia. Caso haja avarias no transporte, avise a transportadora imediatamente. A transportadora é responsável por todos os custos de consertos e substituições decorrentes de avarias ocorridas no transporte.

6.2 Instalação

Conecte a extremidade do cabo de alimentação a uma tomada elétrica do tipo e voltagem adequados. Consulte a Seção 4.2 para especificações completas de potência de entrada com base na região de uso.

6.3 Instalação e Remoção da Bateria

Para instalar: Deslize a bateria na interface da bateria do carregador e insira-a totalmente no carregador, certificando-se de que ela trava no lugar.

Para remover: Deslize a bateria para fora da interface da bateria do carregador e remova-a.

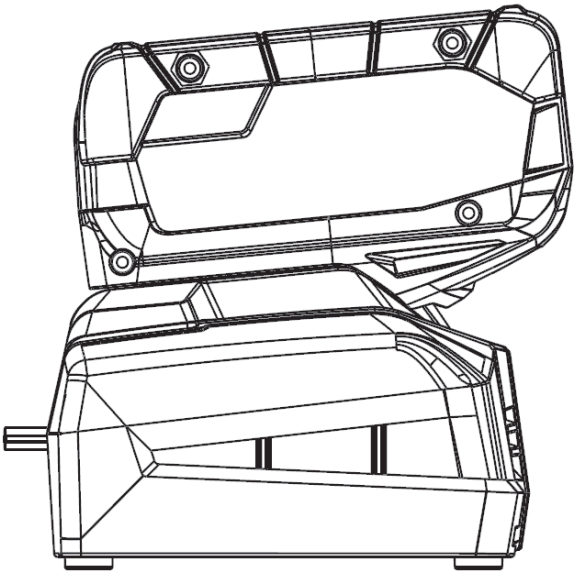

Figura 2: Bateria Instalada no Carregador

6.4 Informações gerais

AVISO As baterias devem ser adquiridas separadamente se não estiverem incluídas na remessa com o carregador ou a ferramenta à bateria.

- Carregue totalmente uma bateria nova antes do primeiro uso.
- Durante o carregamento, certifique que a temperatura ambiente esteja entre 0 e 40°C [32 and 103°F]. Carregue a bateria à temperatura ambiente, se possível.
- Uma bateria totalmente carregada pode permanecer inserida no carregador até que seja necessária. No entanto, recomenda-se que o cabo de alimentação do carregador seja desconectado da tomada elétrica após a remoção da bateria do carregador.
- Sempre que possível, carregue a bateria antes que ela seja totalmente descarregada pela ferramenta à bateria. Isto ajudará a evitar falhas prematuras da bateria.
- Consulte o manual da bateria (L4807) separado para obter informações completas sobre a bateria e precauções de segurança.

6.5 Carregamento de Bateria

Quando a bateria é inserida no carregador, a luz indicadora de status do carregador começará a piscar, indicando que o modo de carregamento está em andamento.

Para que o nível de carga seja exibido nas baterias de íons de lítio, primeiro retire a bateria do carregador e, em seguida, pressione o botão na bateria.

Quando a bateria estiver totalmente carregada, a luz indicadora de status do carregador mudará de verde intermitente para verde fixo.

A bateria do modelo EB18V5 requer 41 minutos para ser carregada. A bateria do modelo EB18V8 requer 60 minutos para ser carregada.

6.6 Carga de Conservação

Assim que o processo de carregamento terminar, o carregador de bateria muda automaticamente para o modo de conservação.

A bateria pode permanecer no carregador de bateria e, assim, estar sempre pronta para uso.

O visor operacional acende continuamente.

6.7 Falha de Temperatura

Se uma bateria superaquecida ou fria for inserida no carregador, a luz indicadora de status do carregador começará imediatamente a piscar em vermelho. Isso indica que ocorreu uma falha de temperatura.

Mantenha a bateria no carregador. Quando a temperatura da bateria mudar para uma temperatura aceitável, a falha de temperatura será redefinida automaticamente. A luz indicadora de status do carregador mudará de vermelho para verde, indicando que o carregamento está em andamento.

6.8 Indicação do Estado de Carregamento

6.8.1 Carregamento de Bateria

Certifique-se de que a bateria esteja completamente encaixada no carregador de bateria, então o carregador de bateria iniciará o processo de carregamento e o indicador de operação começa a piscar.

Figura 3: Indicador Operacional Piscando

6.8.2 Carga de Conservação

Quando o processo de carregamento estiver concluído, o carregador de bateria mudará para o modo de conservação. A bateria pode ficar no carregador de bateria e estará pronta para ser usada. O visor de operação acenderá continuamente.

Figura 4: Modo de Conservação

6.8.3 Falha

Quando a temperatura da bateria estiver inferior a 0ºC e superior a 50ºC, o processo de carregamento é interrompido. O visor de advertência acenderá continuamente.

Figura 5: Exibição de Falhas

Se o visor de advertência piscar continuamente:

1. A bateria está com defeito. Remova imediatamente a bateria do carregador de bateria.
2. A bateria não está instalada corretamente no carregador de bateria.

Figura 6: Exibição de Falhas da Bateria

Para ajudar a confirmar se uma bateria está danificada, insira uma bateria diferente no carregador. Se após um período de 60 segundos a luz indicadora de status do carregador não mudar para vermelho fixo, é uma indicação de que o carregador está funcionando corretamente e que a bateria original está danificada.

AVISO Se a causa de uma falha de carregamento não puder ser determinada, leve o carregador e a bateria a um centro de serviço autorizado da Enerpac para inspeção e diagnóstico.

7.0 CUIDADOS E MANUTENÇÃO

⚠ ADVERTÊNCIA Para evitar ferimentos pessoais e risco de incêndio e choque elétrico, remova a bateria do carregador antes de iniciar qualquer procedimento de limpeza ou inspeção. Certifique que o cabo de alimentação CA do carregador esteja desconectado da tomada elétrica.

⚠ PRECAUÇÃO Não use solventes ou detergentes na carcaça de plástico ou nos componentes de plástico do carregador. Certos produtos de limpeza domésticos podem causar danos e perigo de choque.

- Manter o carregador limpo e livre de detritos. Não permita que materiais estranhos entrem na cavidade rebaixada do carregador e nos contatos elétricos.
- Verifique se os contatos da bateria e/ou do carregador não estão em curto devido a detritos ou materiais estranhos.
- Limpe o carregador apenas com um pano macio e seco. Não use solventes ou água.

⚠ PRECAUÇÃO Sempre use proteção para os olhos e rosto antes de usar ar comprimido para fins de limpeza.

- Se necessário, escove ou sopre a poeira e os detritos das aberturas de ventilação do carregador usando ar comprimido ou um aspirador de pó. Mantenha as saídas de ar livres de obstruções, serragem e lascas de madeira, sujeira, etc. Não pulverize, lave ou mergulhe as saídas de ar em água.

8.0 ARMAZENAMENTO

- Se a bateria for armazenada por 3 meses ou mais, carregue totalmente a bateria antes de guardar a bateria e/ou o carregador.
- Armazene o carregador em temperatura ambiente normal, em uma área limpa, seca e segura. Não armazene o carregador em ambientes úmidos ou molhados ou em uma área de calor excessivo.
- Se desejar, a bateria pode ser colocada no carregador durante o armazenamento (com o cabo de alimentação CA desconectado da tomada elétrica).

9.0 DESCARTE/FIM DA VIDA ÚTIL

Quando o carregador atingir o fim de sua vida útil, descarte-o conforme descrito nas etapas a seguir:

1. Retire a bateria do carregador (se presente).
2. Desconecte o cabo de alimentação CA do carregador da tomada elétrica.
3. Leve o carregador a uma instalação de reciclagem industrial aprovada para descarte.

ADVERTÊNCIA Consulte o manual da bateria para obter instruções importantes sobre o descarte da bateria.

NOTAS

NOTAS

NOTAS

ENERPAC TOOL GROUP CORP
N86 W12500 Westbrook Crossing
Menomonee Falls, WI 53051, EUA

© 2024 Enerpac Tool Group, todos os direitos reservados.

www.enerpac.com