Manual de Operação e Manutenção

Carregador de Bateria de Íon de Lítio de 54 V

Número do documento: L4625
Revisão do documento: G
Data da Emissão: 24-FEV-2026
Idioma: Português PT

LISTED
E526872

Para reduzir o risco de lesões, o usuário deve ler e entender este documento antes do uso.

SOBRE NÓS

A Enerpac é líder de mercado global em ferramentas hidráulicas de alta pressão, produtos controlados por força, usinagem portátil, serviços no local e soluções de posicionamento preciso para cargas pesadas. Como líder em inovação com um legado de mais de 100 anos, a Enerpac ajudou a mover e manter algumas das maiores estruturas do planeta. Quando a segurança e precisão importam, profissionais de elite em indústrias tais como aeroespacial, infraestrutura, fabricação, mineração, petróleo e gás e geração de energia contam com a Enerpac para ferramentas, serviços e soluções de qualidade. Para mais informações, visite www.enerpac.com.

www.facebook.com/enerpac

www.youtube.com/enerpac

www.linkedin.com/company/enerpac

www.twitter.com/enerpac

GARANTIA

Consulte o documento de Garantia Global Enerpac para os termos e condições da garantia do produto. Estas informações de garantia podem ser encontradas em www.enerpac.com.

PLACA DE IDENTIFICAÇÃO

Consulte a placa de identificação da bateria para obter o número de modelo, número de série e outras informações aplicáveis do produto.

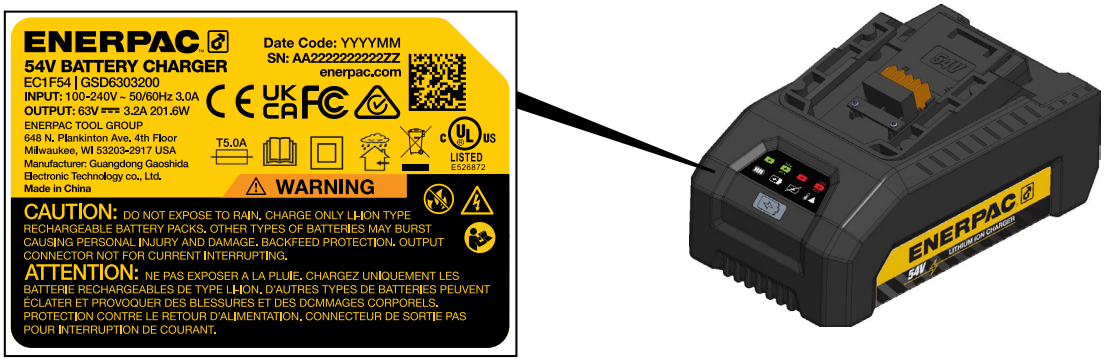

Nota: Uma placa de identificação típica do carregador é mostrada à esquerda. Os dados da placa de identificação podem variar e estão sujeitos a alterações sem aviso prévio.

IDIOMAS DISPONÍVEIS

Uma cópia eletrónica deste documento está disponível online em vários idiomas:

EN English - For other languages, visit www.enerpac.com.

CS Čeština - Další jazyky naleznete na adrese www.enerpac.com.

DE Deutsch - Weitere Sprachen finden Sie unter www.enerpac.com.

ES Español - Para otros idiomas visite www.enerpac.com.

FI Suomi - Muita kieliä on osoitteessa www.enerpac.com.

FR Français - Pour toutes les autres langues, rendez-vous sur www.enerpac.com.

IT Italiano - Per altre lingue visitate il sito www.enerpac.com.

JA 日本語 - その他の言語はwww.enerpac.comでご覧いただけます。

KO 한국어 - 이 지침 시트의 다른 언어 버전은 www.enerpac.com.

NL Nederlands - Ga voor de overige talen naar www.enerpac.com.

NO Norsk - For alle andre språk henviser vi til www.enerpac.com.

PL Polski - Inne wersje językowe można znaleźć na stronie www.enerpac.com.

PT Português - Para outros idiomas consulte www.enerpac.com.

RO Română - Per altre lingue visitate il sito www.enerpac.com.

SV Svenska - För andra språk, besök www.enerpac.com.

ZH 中文 - 如需其他语言，请前往 www.enerpac.com.

ÍNDICE

		PÁGINA
1.0	SEGURANÇA	3
2.0	CONFORMIDADE	4
3.0	SÍMBOLOS E DEFINIÇÕES	4
4.0	DADOS DO PRODUTO	5
5.0	FUNÇÕES E COMPONENTES	6
6.0	CONFIGURAÇÃO E USO	6
7.0	CUIDADOS E MANUTENÇÃO	8
8.0	ARMAZENAMENTO	8
9.0	DESCARTE/FIM DA VIDA ÚTIL	8

1.0 SEGURANÇA

Leia cuidadosamente todas as instruções. Siga todas as precauções de segurança para evitar lesões corporais, assim como danos ao produto e/ou a outras propriedades. A Enerpac não pode ser responsabilizada por danos ou lesões corporais resultantes de uso indevido, falta de manutenção ou operação incorreta. Não remova os rótulos de advertência, etiquetas ou decalques. Caso surjam quaisquer perguntas ou preocupações, entre em contato com a Enerpac ou com um distribuidor local da Enerpac para esclarecimentos.

Guarde estas instruções para uso futuro.

Este manual segue um sistema de símbolos, sinais e palavras de alerta de segurança e mensagens de segurança para avisar os utilizadores sobre perigos específicos. O não cumprimento destas advertências pode resultar em morte ou sérias lesões corporais, assim como danos ao equipamento ou outros bens materiais.

O Símbolo de Alerta de Segurança aparece em todo este manual. É usado para alertá-lo sobre potenciais perigos de danos físicos. Preste muita atenção aos Símbolos de Alerta de Segurança e obedeça a todas as mensagens de segurança que acompanham este símbolo para evitar a possibilidade de morte ou sérias lesões corporais.

Os Símbolos de Alerta de Segurança são utilizados em conjunto com certas Palavras de Sinalização que chamam a atenção para mensagens de segurança ou de danos materiais e designam um grau ou nível da seriedade do perigo. As Palavras de Sinalização usadas neste manual são ADVERTÊNCIA, PRECAUÇÃO e AVISO.

ADVERTÊNCIA Indica uma situação perigosa que, se não for evitada, poderá resultar em morte ou graves lesões corporais.

PRECAUÇÃO Indica uma situação perigosa que, se não for evitada, poderá resultar em lesões corporais leves ou moderadas.

AVISO Indica informações consideradas importantes, porém não relacionadas a perigo (por exemplo, mensagens relacionadas a danos materiais). Favor observar que o Símbolo de Alerta de Segurança não será usado com a palavra de sinalização.

1.1 Precauções de segurança do carregador de bateria de íon de lítio

ADVERTÊNCIA

Leia este manual do usuário cuidadosamente antes de usar o carregador de bateria. O não cumprimento de qualquer uma das instruções ou avisos neste documento pode resultar em choque elétrico, ferimentos graves ou morte. Além disso, a bateria e/ou o carregador podem ser danificados, tornando estes itens potencialmente inoperantes.

Para evitar ferimentos graves, risco de incêndio, explosão e perigo de choque elétrico ou eletrocussão:

- Siga cuidadosamente as instruções deste manual de operação.
- Não use o carregador para nenhum outro propósito além do apresentado neste manual.
- Quando colocado nos mercados da UE: Este aparelho pode ser utilizado por crianças a partir dos 8 anos de idade e por pessoas com capacidades físicas, sensoriais ou mentais reduzidas ou com falta de experiência e conhecimentos, desde que tenham recebido supervisão ou instruções sobre a utilização do aparelho de forma segura e compreendam os perigos envolvidos. As crianças não devem brincar com o aparelho. A limpeza e a manutenção pelo utilizador não devem ser efectuadas por crianças sem supervisão.
- Quando colocado nos mercados da AUS/NZ: Este aparelho não se destina a ser utilizado por pessoas (incluindo crianças) com capacidades físicas, sensoriais ou mentais reduzidas, ou com falta de experiência e conhecimentos, exceto se tiverem recebido supervisão ou instruções relativas à utilização do aparelho por uma pessoa responsável pela sua segurança. As crianças devem ser vigiadas para garantir que não brincam com o aparelho.
- Durante o carregamento, a bateria deve ser colocada num local bem ventilado.
- Não utilizar o carregador para recarregar pilhas não recarregáveis.
- Confirme a tensão de entrada adequada antes de conectar o carregador à fonte de alimentação CA.
- Carregue apenas baterias de 54V da Enerpac compatíveis com o carregador. Outras marcas ou tipos de baterias podem estourar, possivelmente causando ferimentos e danos pessoais e/ou risco de choque elétrico.
- Não cubra as ranhuras de ventilação na parte superior do carregador. Mantenha as ranhuras livres de sujeira e detritos.
- Não coloque o carregador em uma superfície macia, ou seja, cobertor, travesseiro, etc.

- Não toque na parte não isolada do conector de saída ou no terminal da bateria não isolado.
- Não permita que pequenos itens de metal ou materiais como palha de aço, folha de alumínio ou outras partículas estranhas entrem na cavidade do carregador.
- Sempre desconecte o cabo de alimentação do carregador da tomada elétrica antes de remover detritos ou objetos da cavidade do carregador e dos contatos elétricos.
- Não permita a entrada de água ou outros líquidos no interior do carregador.
- Não use o carregador na chuva ou em outros ambientes úmidos ou molhados. Não mergulhe a ferramenta, bateria ou carregador em água ou outro líquido.
- Não use nenhum item metálico, como relógios, pulseiras, etc. ao inserir ou remover a bateria do carregador.
- Desconecte o cabo de alimentação do carregador da tomada elétrica antes de limpar o carregador.
- Mantenha a bateria e o carregador longe de usuários não autorizados.
- Não tente desmontar, reparar, ajustar ou modificar o carregador. Ele não contém componentes substituíveis ou que possam ser reparados pelo usuário. Leve o carregador a um centro de serviços autorizado da Enerpac se for necessário diagnóstico ou manutenção.
- Interrompa imediatamente o uso do carregador se ele emitir um cheiro incomum, se estiver excessivamente quente, mudar de cor, mudar de forma ou parecer anormal de qualquer outra forma.

2.0 CONFORMIDADE

2.1 Normas de Conformidade

O carregador de bateria de íons de lítio de 54V da Enerpac é certificado de acordo com as seguintes normas:

Tipo	País	Norma
UL/CUL	EUA e Canadá	UL1012
EMC	Europa e Grã-Bretanha	EN IEC 55014-1:2021 EN IEC 55014-2:2021 EN IEC 61000-3-2:2019+A1:2021 EN 61000-3-3:2013+A2:2021
UKCA	Grã-Bretanha	BS.EN60335-1;60335-2-29
CE/LVD	Europa	EN60335-1;60335-2-29
FCC SDOC	EUA e Canadá	Parte 15B

AVISO Para todas as remessas, uma cópia de uma Declaração de Conformidade da UE do produto é anexa com cada remessa. Uma cópia da Auto Declaração de Conformidade do Reino Unido também está incluída.

2.2 Informação de Conformidade da FCC (apenas EUA)

Este equipamento foi testado e considerado em conformidade com os limites para um dispositivo digital de Classe B, de acordo com a Parte 15 dos regulamentos FCC. Estes limites destinam-se a oferecer uma protecção razoável contra interferências prejudiciais numa instalação residencial. Este equipamento gera, usa e pode irradiar energia de radiofrequência e, se não for instalado e usado de acordo com as instruções, pode causar interferência prejudicial à recepção de rádio ou televisão, o que pode ser determinado ligando e desligando o equipamento, o usuário é incentivado para tentar corrigir a interferência por uma ou mais das seguintes medidas:

- Reorientar ou reposicionar a antena receptora.
- Aumentar a distância entre o equipamento e o receptor.
- Conectar o equipamento a uma tomada em um circuito diferente daquele ao qual o receptor está conectado.

3.0 SÍMBOLOS E DEFINIÇÕES

Os seguintes símbolos aparecem neste manual e/ou na etiqueta do produto.

Símbolo	Definição
	Risco de choque elétrico. Alta tensão.
	O dispositivo não deve ser exposto a altas temperaturas, fogo/chama ou qualquer fonte de calor.
	Leia o manual de instruções. Guarde as instruções para uso futuro.
	Não exponha o dispositivo à chuva, água ou umidade.
	Não descarte o dispositivo no lixo.
~	A corrente é corrente alternada (CA). A alimentação principal/de entrada é CA.
⎓	A corrente é corrente contínua (CC). O carregador converte a corrente alternada (CA) para (CC).
	O dispositivo tem isolamento duplo. Não requer aterramento.
	O dispositivo está fundido.

4.0 DADOS DO PRODUTO

4.1 Especificações do Carregador de Bateria

Número de modelo	Potência de Entrada			Potência de Saída			Peso		Tempo de Carga Aproximado
	Volts CA	Hz	Amps (max)	Volts CC	Amps	Watts	kg	lb	Minutos
EC1F54*	100-240	50/60	3,0	63	3,2	201,6	1,1	2,4	60

*O número do modelo na placa de identificação do carregador de bateria é apenas para fins de identificação.

Todos os carregadores de bateria devem ser encomendados com cabo de alimentação. Consulte a Seção 4.2 para informações adicionais.

O carregador de bateria é utilizado para carregar a bateria EBH544 54V 4 Ah LiHCD.

4.2 Informações de Modelo do Carregador de Bateria

Região/País	Números de Modelo	
	Carregador e Cabo de Energia	Apenas Cabo de Alimentação
América do Norte 115V	EC1F541B	ECC541B
Europa 230V	EC1F542E	ECC542E
Austrália 230V	EC1F542A	ECC542A
Japão 100V	(Não Disponível - Consulte as Notas)	ECC541N
Reino Unido 240V	(Não Disponível - Consulte as Notas)	ECC542U

Notas:

- O carregador deve ser adquirido separadamente se não estiver incluído no envio com a bateria ou ferramenta. A unidade tem detecção automática de tensão, 100-240 VCA, 50/60 Hz.
- América do Norte, Europa e Austrália: O carregador e o cabo de alimentação incluem um carregador de bateria EC1F54 da Enerpac e o cabo de alimentação CA para uso na região selecionada. O carregador não é vendido sem cabo de alimentação.
- Japão e Reino Unido: Encomende o carregador e o cabo de alimentação EC1F542A, EC1F541B ou EC1F542E mais o cabo de alimentação aplicável à sua região/país. Substitua o cabo de alimentação fornecido com o carregador pelo cabo de alimentação que foi encomendado separadamente (ECC541N ou ECC542U).

4.3 Dimensões Externas

Item	Dimensões		
	A	B	C
mm	205	120	103
polegada	8,1	4,7	4,1

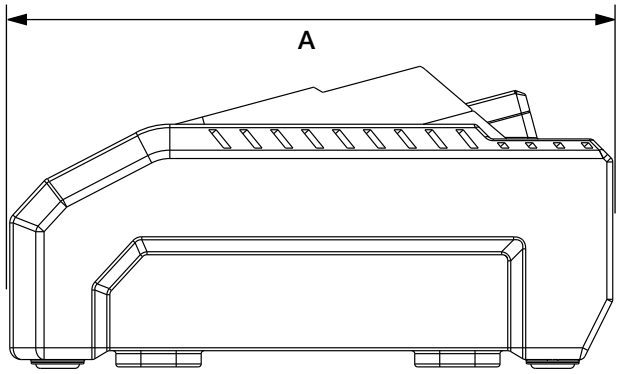

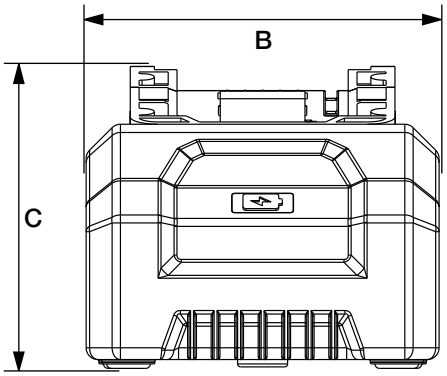

5.0 FUNÇÕES E COMPONENTES

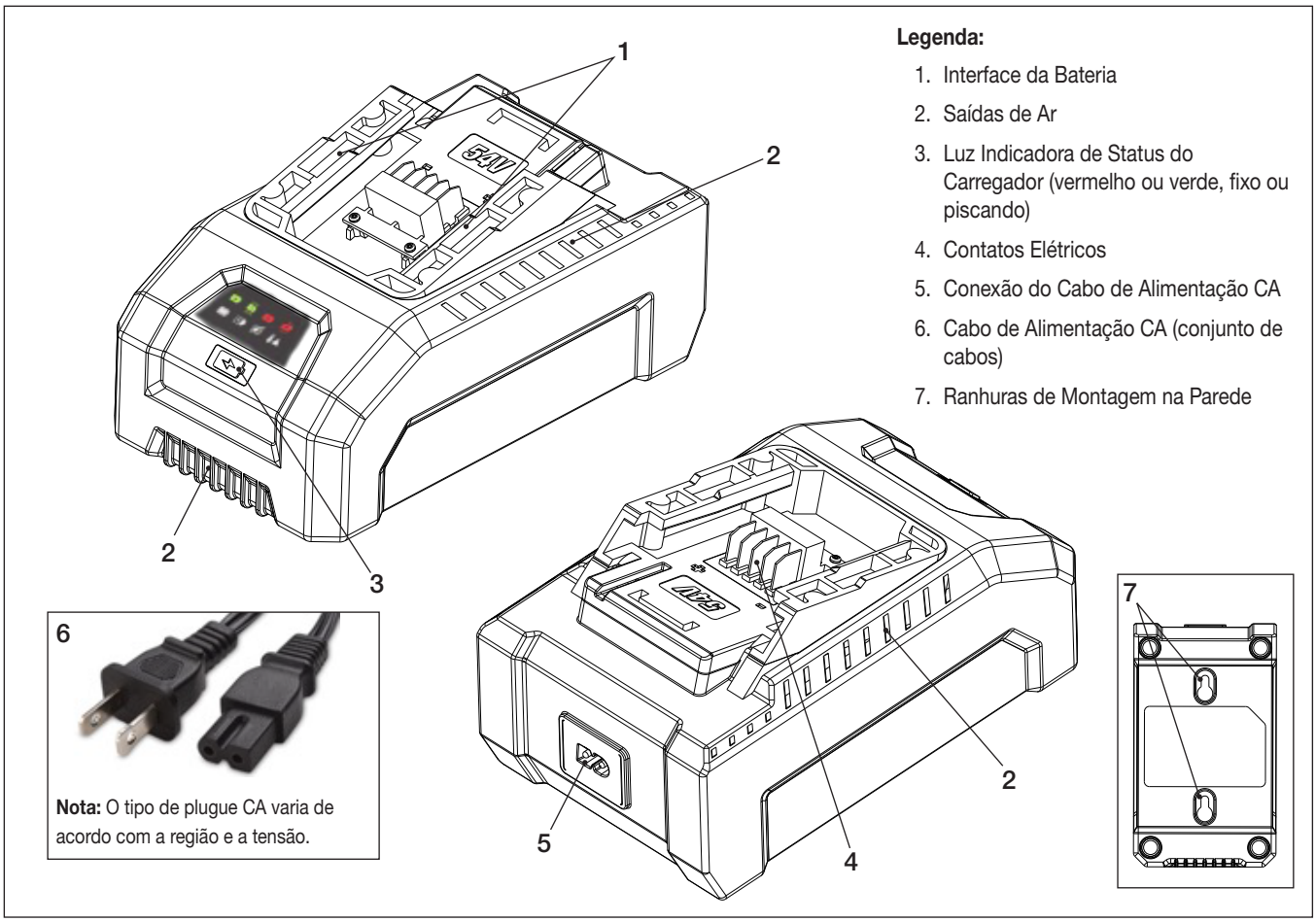

Figura 1: Recursos e Componentes, Carregador de Bateria de Íon de Lítio de 54 V

6.0 CONFIGURAÇÃO E USO

6.1 Instruções de Recebimento

Inspecione visualmente todos os componentes quanto a avarias durante o transporte. Avarias no transporte não são cobertas pela garantia. Caso haja avarias no transporte, avise a transportadora imediatamente. A transportadora é responsável por todos os custos de consertos e substituições decorrentes de avarias ocorridas no transporte.

6.2 Instalação

O carregador está equipado com circuitos de detecção automática de tensão e pode ser usado em voltagens de entrada de 100-240 volts CA. Consulte a Seção 4.1 para informações completas de potência de entrada.

Conecte uma extremidade do cabo de alimentação ao conector de entrada de alimentação na parte traseira do carregador. Conecte a outra extremidade a uma tomada elétrica do tipo e tensão adequados.

6.3 Instalação e Remoção da Bateria

Para instalar: deslize a bateria na interface da bateria do carregador e insira-a totalmente no carregador, certificando que ela trava no lugar.

Para remover: pressione e segure os botões de liberação localizados em cada lado da bateria. Em seguida, deslize a bateria para fora da interface da bateria do carregador e remova-a.

Figura 2: Bateria Instalada no Carregador

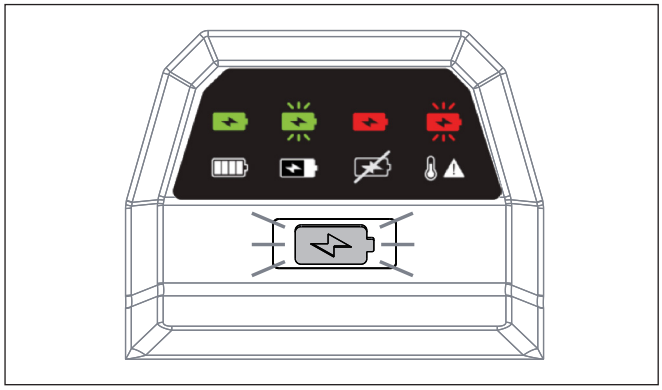

Figura 3: Luz Indicadora de Status do Carregador

6.4 Informações gerais

AVISO As baterias devem ser adquiridas separadamente se não estiverem incluídas na remessa com o carregador ou a ferramenta à bateria.

- Carregue totalmente uma bateria nova antes do primeiro uso.
- Durante o carregamento, certifique que a temperatura ambiente esteja entre 0 e 45°C [32 and 113°F]. Carregue a bateria à temperatura ambiente, se possível.
- Uma bateria totalmente carregada pode permanecer inserida no carregador até que seja necessária. No entanto, recomenda-se que o cabo de alimentação do carregador seja desconectado da tomada elétrica após a remoção da bateria do carregador.
- Sempre que possível, carregue a bateria antes que ela seja totalmente descarregada pela ferramenta à bateria. Isto ajudará a evitar falhas prematuras da bateria.
- Consulte o manual da bateria separado para obter informações completas sobre a bateria e precauções de segurança.

6.5 Carregar a bateria

Quando a bateria é inserida no carregador, a luz indicadora de status do carregador começará a piscar em verde dentro de alguns segundos, indicando que o modo de carregamento está em andamento.

Quando a bateria estiver totalmente carregada, a luz indicadora de status do carregador mudará de verde intermitente para verde fixo.

Normalmente, será necessária cerca de 1 hora para carregar a bateria. Pode ser necessário tempo adicional se a bateria estiver totalmente descarregada.

AVISO Se a bateria ficar totalmente descarregada enquanto a ferramenta à bateria estiver em uso, ela deve ser colocada no carregador dentro de 12 horas e mantida no carregador até que esteja totalmente carregada. Isto ajudará a evitar danos à bateria e falhas prematuras da bateria.

6.6 Falha de temperatura

Se uma bateria superaquecida ou fria for inserida no carregador, a luz indicadora de status do carregador começará imediatamente a piscar em vermelho. Isso indica que ocorreu uma falha de temperatura.

Deixe a bateria permanecer no carregador. Quando temperatura da bateria atingir uma temperatura aceitável, a falha de temperatura será reiniciada automaticamente. A luz indicadora de status do carregador mudará de vermelho para verde, indicando que o carregamento está em andamento.

Luz indicadora		Status	
	Verde Piscando	Bateria Carregando	
	Verde Fixo	Bateria Totalmente Carregada	
	Vermelho Fixo	Falha de Carregamento	
	Vermelho Piscando	Falha de temperatura	

Figura 4: Guia da Luz Indicadora de Status do Carregador

6.7 Falha de Carregamento

Se a luz indicadora de status do carregador acender em vermelho fixo, ocorreu uma falha de carregamento. Uma falha de carregamento é acionada se a tensão da bateria não atingir 30 V ou se os contatos da bateria estiverem em curto-circuito.

Há um atraso de 60 segundos desde o momento em que uma falha de carregamento é detectada pela primeira vez até que a luz vermelha fixa seja ativada.

Se ocorrer uma falha de carregamento, execute as seguintes etapas:

1. Desconecte o cabo de alimentação CA da tomada elétrica.
2. Retire a bateria do carregador. Inspecione os contatos elétricos da bateria e do carregador. Se houver, remova qualquer sujeira, objetos ou detritos soltos.
3. Insira novamente a bateria no carregador. Em seguida, reconecte o cabo de alimentação CA.

- Se a luz indicadora de status do carregador começar a piscar em verde e não mudar para vermelho fixo em 60 segundos, a falha de carregamento foi eliminada.
- Se a luz indicadora de status do carregador começar a piscar em verde, mas mudar para vermelho fixo após 60 segundos, a bateria está danificada e precisa ser substituída.

Para ajudar a confirmar uma bateria danificada, insira uma bateria diferente no carregador. Se após um período de 60 segundos a luz indicadora de status do carregador não mudar para vermelho fixo, é uma indicação de que o carregador está funcionando corretamente e que a bateria original está danificada.

AVISO Se a causa de uma falha de carregamento não puder ser determinada, leve o carregador e a bateria a um centro de serviço autorizado da Enerpac para inspeção e diagnóstico.

7.0 CUIDADOS E MANUTENÇÃO

ADVERTÊNCIA Para evitar ferimentos pessoais e risco de incêndio e choque elétrico, remova a bateria do carregador antes de iniciar qualquer procedimento de limpeza ou inspeção. Certifique que o cabo de alimentação CA do carregador esteja desconectado da tomada elétrica.

PRECAUÇÃO Não use solventes ou detergentes na carcaça de plástico ou nos componentes de plástico do carregador. Certos produtos de limpeza domésticos podem causar danos e perigo de choque.

- Manter o carregador limpo e livre de detritos. Não permita que materiais estranhos entrem na cavidade rebaixada do carregador e nos contatos elétricos.
- Verifique se os contatos da bateria e/ou do carregador não estão em curto devido a detritos ou materiais estranhos.
- Limpe o carregador apenas com um pano macio e seco. Não use solventes ou água.

PRECAUÇÃO Sempre use proteção para os olhos e rosto antes de usar ar comprimido para fins de limpeza.

- Se necessário, escove ou sopre a poeira e os detritos das aberturas de ventilação do carregador usando ar comprimido ou um aspirador de pó. Mantenha as saídas de ar livres de obstruções, serragem e lascas de madeira, sujeira, etc. Não pulverize, lave ou mergulhe as saídas de ar em água.

8.0 ARMAZENAMENTO

- Se a bateria for armazenada por 3 meses ou mais, carregue totalmente a bateria antes de guardar a bateria e/ou o carregador.
- Armazene o carregador em temperatura ambiente normal, em uma área limpa, seca e segura. Não armazene o carregador em ambientes úmidos ou molhados ou em uma área de calor excessivo.
- Se desejar, a bateria pode ser colocada no carregador durante o armazenamento (com o cabo de alimentação CA desconectado da tomada elétrica).

9.0 DESCARTE/FIM DA VIDA ÚTIL

Quando o carregador atingir o fim de sua vida útil, descarte-o conforme descrito nas etapas a seguir:

1. Retire a bateria do carregador (se presente).
2. Desconecte o cabo de alimentação CA do carregador da tomada elétrica.
3. Leve o carregador a uma instalação de reciclagem industrial aprovada para descarte.

ADVERTÊNCIA Consulte o manual da bateria para obter instruções importantes sobre o descarte da bateria.

ENERPAC®

© 2026 Enerpac Tool Group, todos os direitos reservados.