ENERPAC®

Manual de operación y mantenimiento

Cargador de baterías Litio-ion de 54 V

Número de documento: L4625
Revisión del documento: G
Fecha de publicación: 24-FEB-2026
Idioma: Español ES

c UL us LISTED E526872

⚠ Para reducir el riesgo de lesiones, el usuario debe leer y comprender este documento antes del uso.

QUIÉNES SOMOS

Enerpac es líder mundial en el mercado de herramientas hidráulicas de alta presión, productos de fuerza controlada, mecanizado portátil, servicios in situ y soluciones para un posicionamiento preciso de cargas pesadas. Como innovador destacado con un legado de más de un siglo, Enerpac ha ayudado a desplazar y mantener algunas de las mayores estructuras del mundo. Cuando la seguridad y la precisión realmente importan, los profesionales de élite de industrias como la aeroespacial, de infraestructura, fabricación, minería, petróleo y gas, y generación de energía confían en Enerpac para conseguir herramientas, servicios y soluciones de calidad. Para obtener más información, visite www.enerpac.com.

www.facebook.com/enerpac

www.youtube.com/enerpac

www.linkedin.com/company/enerpac

www.twitter.com/enerpac

GARANTÍA

Consulte el documento con los criterios generales de Garantía de Enerpac para consultar los términos y condiciones de la garantía del producto. Dicha información sobre la garantía puede encontrarse en www.enerpac.com.

PLACA DE CARACTERÍSTICAS

Consulte la placa de características de la batería para conocer el número del modelo del producto, el número de serie y otra información aplicable.

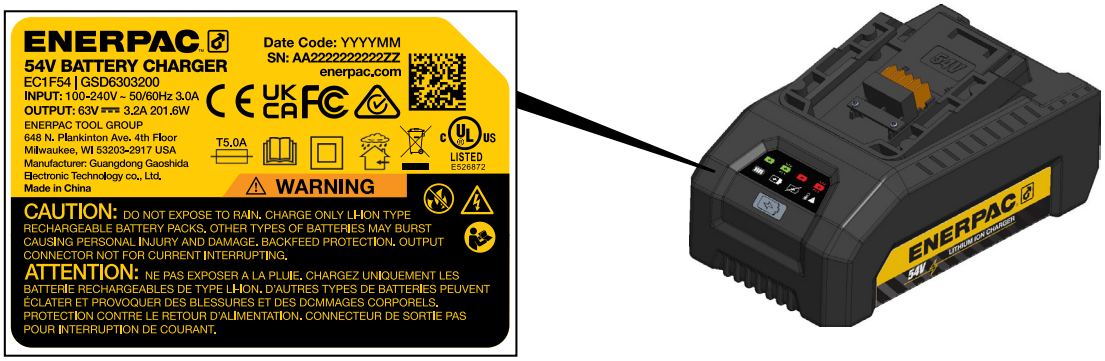

Nota: A la izquierda se muestra la placa de características más común del cargador. Los datos de la placa de características pueden variar y están sujetos a cambios sin previo aviso.

IDIOMAS DISPONIBLES

Dispone de una copia electrónica de este documento en línea en varios idiomas:

EN English - For other languages, visit www.enerpac.com.
CS Čeština - Další jazyky naleznete na adrese www.enerpac.com.
DE Deutsch - Weitere Sprachen finden Sie unter www.enerpac.com.
ES Español - Para otros idiomas, visite www.enerpac.com.
FI Suomi - Muita kieliä on osoitteessa www.enerpac.com.
FR Français - Pour toutes les autres langues, rendez-vous sur www.enerpac.com.
IT Italiano - Per altre lingue visitate il sito www.enerpac.com.
JA 日本語 - その他の言語はwww.enerpac.comでご覧いただけます。
KO 한국어 - 이 지침 시트의 다른 언어 버전은 www.enerpac.com.
NL Nederlands - Ga voor de overige talen naar www.enerpac.com.
NO Norsk - For alle andre språk henviser vi til www.enerpac.com.
PL Polski - Inne wersje językowe można znaleźć na stronie www.enerpac.com.
PT Português - Para outros idiomas consulte www.enerpac.com.
RO Română - Per altre lingue visitate il sito www.enerpac.com.
SV Svenska - För andra språk, besök www.enerpac.com.
ZH 中文 - 如需其他语言，请前往 www.enerpac.com.

ÍNDICE

		PÁGINA
1.0	SEGURIDAD	3
2.0	CONFORMIDAD	4
3.0	SÍMBOLOS Y DEFINICIONES	4
4.0	DATOS DEL PRODUCTO	5
5.0	CARACTERÍSTICAS Y COMPONENTES	6
6.0	CONFIGURACIÓN Y USO	6
7.0	CUIDADO Y MANTENIMIENTO	8
8.0	ALMACENAMIENTO	8
9.0	ELIMINACIÓN/FIN DE LA VIDA ÚTIL	8

1.0 SEGURIDAD

Lea detenidamente todas las instrucciones. Siga todas las precauciones de seguridad recomendadas para evitar lesiones personales, así como daños en el producto u otros daños materiales. Enerpac no asume ninguna responsabilidad por daños o lesiones producidos por un uso inadecuado, falta de mantenimiento o funcionamiento incorrecto. No retire las señales, etiquetas o adhesivos con advertencias. Para aclarar cualquier pregunta o inquietud, póngase en contacto con Enerpac o con un distribuidor local de la empresa.

Guarde estas instrucciones para futuras consultas.

En este manual se aplica un sistema de símbolos de alerta de seguridad, señales, palabras y mensajes de seguridad para avisar al usuario de peligros específicos. El incumplimiento de estas advertencias podría ocasionar la muerte o graves lesiones personales, así como daños al equipo u otros daños materiales.

El símbolo de alerta de seguridad aparece a lo largo de este manual. Se utiliza para advertirle de posibles riesgos de lesiones físicas. Preste especial atención a los símbolos de alerta de seguridad y acate todos los mensajes de seguridad que acompañen a este símbolo con el fin de evitar la posibilidad de sufrir graves lesiones e incluso la muerte.

Los símbolos de alerta de seguridad se utilizan en combinación con ciertas palabras de advertencia que llaman la atención sobre mensajes de seguridad o de daños materiales, e indican un grado o nivel de gravedad del riesgo. Las palabras de advertencia que se utilizan en este manual son ADVERTENCIA, PRECAUCIÓN Y ATENCIÓN.

ADVERTENCIA Indica una situación peligrosa que, de no evitarse, podría provocar la muerte o lesiones personales graves.

PRECAUCIÓN Indica una situación peligrosa que, de no evitarse, podría provocar lesiones personales leves o moderadas.

ATENCIÓN Indica información que se considera importante, pero que no entraña peligro (por ejemplo, mensajes relacionados con daños materiales). Tenga en cuenta que el símbolo de alerta de seguridad no se utiliza con esta palabra de advertencia.

1.1 Precauciones de seguridad del cargador de baterías Litio-ion

ADVERTENCIA

Lea detenidamente este manual de usuario antes de utilizar el cargador de baterías. El incumplimiento de cualquiera de las instrucciones o advertencias de este documento podría provocar una descarga eléctrica, lesiones graves o la muerte. Además, la batería y/o el cargador podrían dañarse y quedar potencialmente inutilizables.

Para evitar lesiones graves, riesgo de incendio, explosión y peligro de descarga eléctrica o electrocución:

- Siga cuidadosamente las instrucciones de este manual de operación.
- No utilice el cargador para ningún otro propósito que el presentado en este manual.
- [Cuando se comercialice en mercados de la UE] Este aparato puede ser utilizado por niños a partir de 8 años y por personas con capacidades físicas, sensoriales o mentales reducidas o con falta de experiencia y conocimientos si han recibido supervisión o instrucciones sobre el uso del aparato de forma segura y comprenden los peligros que conlleva. Los niños no deben jugar con el aparato. Los niños no deben limpiar ni realizar tareas de mantenimiento sin supervisión.
- [Cuando se comercialice en los mercados de AUS/NZ] Este aparato no está diseñado para ser utilizado por personas (incluidos niños) con capacidades físicas, sensoriales o mentales reducidas, o con falta de experiencia y conocimientos. capacidades físicas, sensoriales o mentales reducidas, o con falta de experiencia y conocimientos, a menos que hayan recibido supervisión o instrucciones sobre el uso del aparato por parte de una persona responsable de su seguridad. Los niños deben ser vigilados para evitar que jueguen con el aparato.
- Durante la carga, la batería debe colocarse en un lugar bien ventilado.
- No utilice el cargador para recargar baterías no recargables.
- Confirme la tensión de entrada adecuada antes de conectar el cargador a la fuente de alimentación CA.
- Cargue únicamente baterías de 54 V de Enerpac compatibles con el cargador. Otras marcas o tipos de baterías pueden reventar, causando posiblemente lesiones personales y daños, y/o riesgo de descarga eléctrica.
- No cubra las ranuras de ventilación en la parte superior del cargador. Mantenga las ranuras libres de suciedad y de residuos.

- No coloque el cargador sobre una superficie blanda, por ejemplo, una manta, una almohada, etc.
- No toque la parte no aislada del conector de salida ni el terminal no aislado de la batería.
- Asegúrese de que no puedan entrar en la cavidad del cargador objetos o materiales metálicos pequeños, como lana de acero, papel de aluminio u otras partículas extrañas.
- Desconecte siempre el cable de alimentación del cargador de la toma de corriente antes de retirar la suciedad u objetos de la cavidad del cargador y de los contactos eléctricos.
- No permita que haya agua ni otros líquidos sobre o dentro del cargador.
- No use el cargador en la lluvia ni en entornos húmedos o mojados. No sumerja la herramienta, la batería ni el cargador en agua u otros líquidos.
- No lleve ningún elemento metálico como relojes, pulseras, etc. mientras introduce o extrae la batería en o del cargador.
- Desconecte el cable de alimentación del cargador de la toma de corriente antes de limpiarlo.
- Mantenga la batería y el cargador fuera del alcance de usuarios no autorizados.
- No intente desmontar, reparar, ajustar ni modificar el cargador. No contiene piezas que el usuario pueda reparar o sustituir. Lleve el cargador a un centro de servicio autorizado de Enerpac si es necesario realizar un diagnóstico o una reparación.
- Interrumpa inmediatamente el uso del cargador si emite un olor inusual, se siente excesivamente caliente, cambia de color, cambia de forma o parece anormal de cualquier otra manera.

2.0 CONFORMIDAD

2.1 Normas de cumplimiento

El cargador de baterías de Litio-ion de 54V está certificado según las siguientes normas:

Tipo	País	Estándar
UL/CUL	EE.UU. y Canadá	UL1012
EMC	Europa y Gran Bretaña	EN IEC 55014-1:2021 EN IEC 55014-2:2021 EN IEC 61000-3-2:2019+A1:2021 EN 61000-3-3:2013+A2:2021
UKCA	Gran Bretaña	BS.EN60335-1;60335-2-29
CE/LVD	Europa	EN60335-1;60335-2-29
FCC SDOC	EE.UU y Canadá	Apartado 15B

ATENCIÓN Para todos los envíos, se adjunta a cada envío una copia de la Declaración de Conformidad de la UE del producto. También se adjunta una copia de la autodeclaración de conformidad del Reino Unido.

2.2 Información de cumplimiento de la FCC (solo EE.UU.)

Este equipo ha sido sometido a las pruebas pertinentes y cumple con los límites establecidos para un dispositivo digital de Clase B, conforme al apartado 15 de las normas de la FCC. Estos límites han sido diseñados para ofrecer una protección razonable contra interferencias perjudiciales en una instalación residencial. Este equipo genera, utiliza y puede irradiar energía de radiofrecuencia y, si no se instala y utiliza de acuerdo con las instrucciones, puede causar interferencias perjudiciales en la recepción de radio o televisión, lo que puede determinarse apagando y encendiendo el equipo, se recomienda al usuario que intente corregir las interferencias mediante una o varias de las siguientes medidas:

- Cambie la orientación o ubicación de la antena receptora.
- Aumente la distancia entre el equipo y el receptor.
- Conecte el equipo a una toma de corriente de un circuito distinto al que esté conectado el receptor.

3.0 SÍMBOLOS Y DEFINICIONES

Los siguientes símbolos aparecen en este manual y/o en el etiquetado del producto.

Símbolo	Definición
	Riesgo de descarga eléctrica. Alta tensión.
	El dispositivo no debe exponerse a altas temperaturas, fuego/llamas ni a ninguna fuente de calor.
	Lea el manual de instrucciones. Guarde las instrucciones para futuras consultas.
	No exponga el aparato a la lluvia, al agua o a la humedad.
	No eche el aparato a la basura.
~	La corriente es corriente alterna (CA). La alimentación principal/de entrada es de CA.
⎓	La corriente es corriente continua (CC). El cargador convierte la corriente alterna (AC) en corriente continua (CC).
	El dispositivo tiene doble aislamiento. No requiere toma de tierra.
	El dispositivo está protegido por fusible.

4.0 DATOS DEL PRODUCTO

4.1 Especificaciones del cargador de baterías

Número de modelo	Potencia de entrada			Potencia de salida			Peso		Tiempo de carga aproximado
	Tensión (AC)	Hz	Amperios (máx.)	Tensión (DC)	Amperios	Vatios	lb	kg	Minutos
EC1F54*	100-240	50/60	3,0	63	3,2	201,6	2,4	1,1	60

*El número de modelo que aparece en la placa de características del cargador de baterías sirve solo para fines de identificación.

Todos los cargadores de baterías deben pedirse con cable de alimentación. Consulte la Sección 4.2 para obtener información adicional.

El cargador de batería se utiliza para cargar la batería EBH544 54V 4 Ah LiHCD.

4.2 Información sobre el modelo del cargador de baterías

Región/País	Números de modelo	
	Cargador y cable de alimentación	Solo cable de alimentación
América del Norte 115 V	EC1F541B	ECC541B
Europa 230 V	EC1F542E	ECC542E
Australia 230 V	EC1F542A	ECC542A
Japón 100 V	(No disponible - Ver Notas)	ECC541N
Reino Unido 240 V	(No disponible- Ver Notas)	ECC542U

Observaciones:

- El cargador debe adquirirse por separado si no se incluye en el envío con la batería o la herramienta. La unidad tiene detección automática de voltaje, 100-240 VAC, 50/60 Hz.
- América del Norte, Europa y Australia: El cargador y el cable de alimentación incluyen un cargador de batería EC1F54 de Enerpac y el cable de alimentación CA para su uso en la región seleccionada. El cargador no se vende sin el cable de alimentación.
- Japón y el Reino Unido: Pida el cargador y el cable de alimentación EC1F542A, EC1F541B o EC1F542E más el cable de alimentación aplicable a su región/país. Sustituya el cable de alimentación incluido con el cargador por el cable de alimentación que se pidió por separado (ECC541N o ECC542U).

4.3 Dimensiones externas

Elemento	Dimensión		
	A	B	C
pulgada	8,1	4,7	4,1
mm	205	120	103

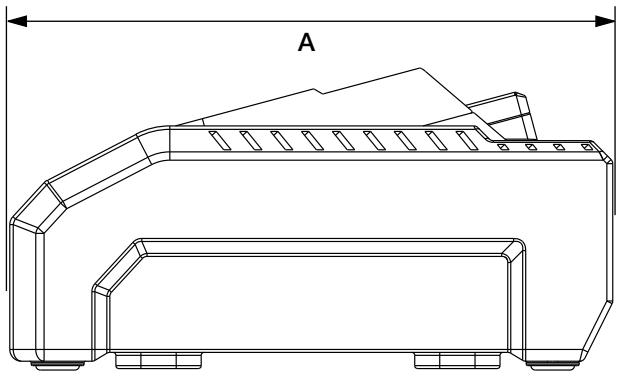

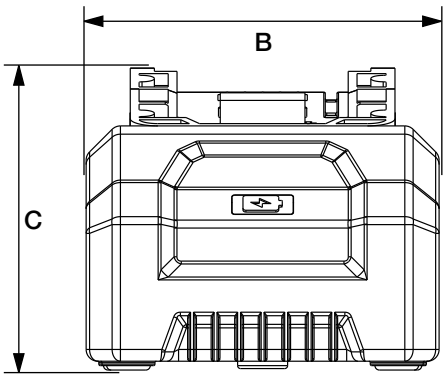

5.0 CARACTERÍSTICAS Y COMPONENTES

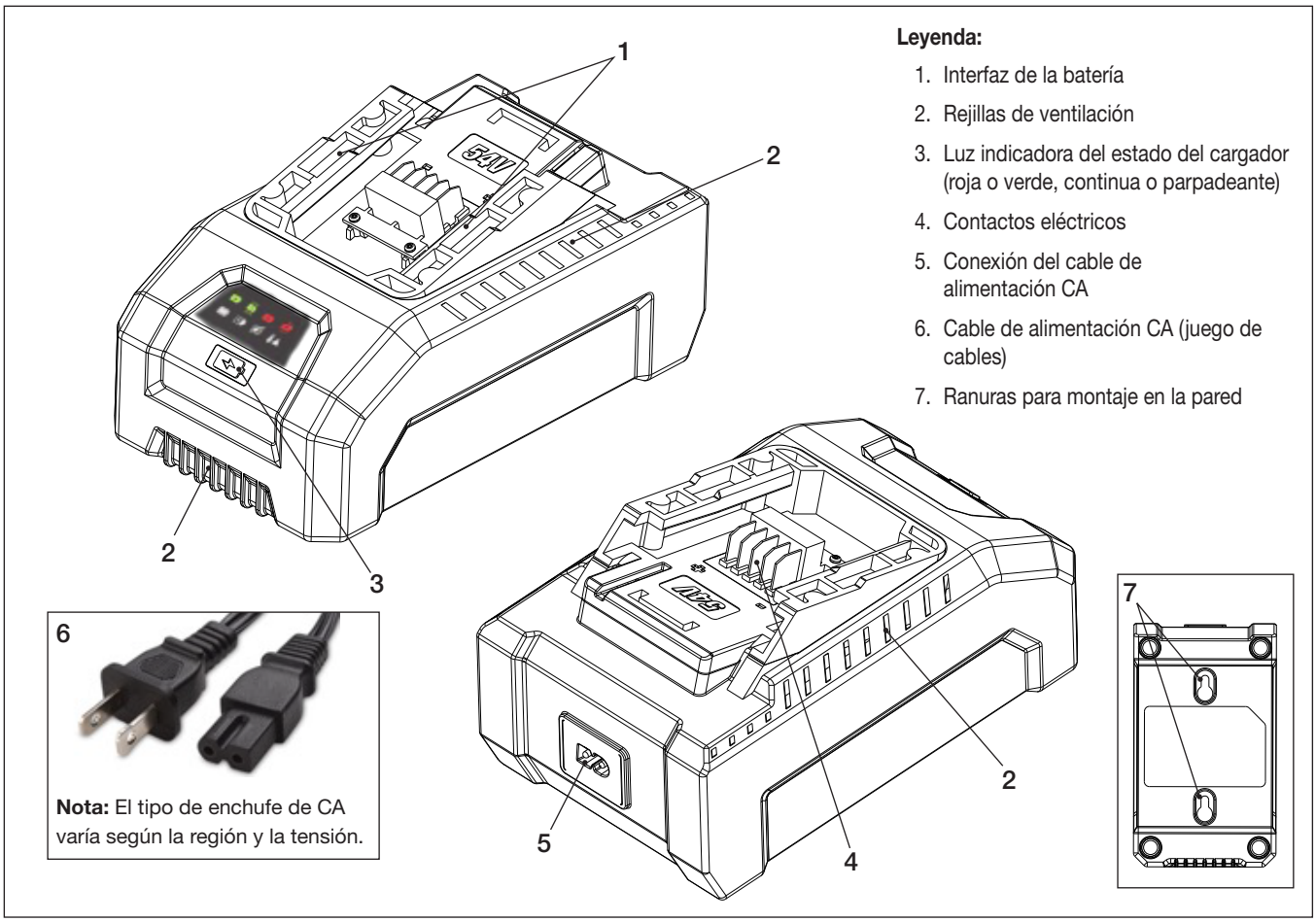

Figura 1: Características y componentes, cargador de baterías de Litio-ion de 54V

6.0 CONFIGURACIÓN Y USO

6.1 Instrucciones relativas a la recepción

Efectúe un inspección visual de todos los componentes en busca de posibles daños ocasionados durante el transporte. La garantía no cubre los daños sufridos durante el transporte. Si se encuentran daños producidos durante el transporte, informe de inmediato al transportista. El transportista es el responsable de todos los gastos de reparación y sustitución que acarreen los daños producidos durante el transporte.

6.2 Configuración

El cargador está equipado con un circuito de detección de tensión automática y se puede utilizar con tensiones de entrada de 100-240 voltios CA. Consulte la Sección 4.1 para obtener información sobre las especificaciones completas de la potencia de entrada.

Conecte un extremo del cable de alimentación al conector de entrada de energía en la parte posterior del cargador. Conecte el otro extremo a una toma de corriente del tipo y voltaje adecuados.

6.3 Instalación y retirada de la batería

Para instalarla: deslice la batería en la interfaz de la batería del cargador e insértela completamente en el cargador, asegurándose de que quede bien encajada.

Para retirarla: mantenga pulsados los botones de liberación situados a cada lado de la batería. A continuación, extraiga la batería de la interfaz de la batería del cargador y retírela.

Figura 2: Batería instalada en el cargador

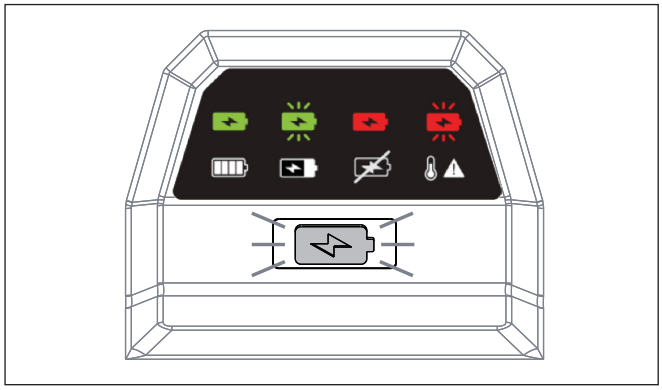

Figura 3: Luz indicadora del estado del cargador

6.4 Información general

ATENCIÓN Las baterías deben adquirirse por separado si no se incluyen en el envío con el cargador o la herramienta sin cable.

- Cargue una batería nueva por completo antes de su primer uso.
- Durante la carga, asegúrese de que la temperatura ambiente esté entre 32 y 113 °F [0 y 45 °C]. Cargue la batería a temperatura ambiente si es posible.
- Una batería completamente cargada puede permanecer insertada en el cargador hasta que se necesite. Sin embargo, se recomienda desconectar el cable de alimentación del cargador de la toma de corriente después de retirar la batería del cargador.
- Siempre que sea posible, cargue la batería antes de que se descargue por completo con la herramienta sin cable. Esto ayudará a evitar fallos prematuros de la batería.
- Consulte el manual de la batería independiente para obtener información sobre la batería y las precauciones de seguridad.

6.5 Carga de la batería

Cuando se inserta la batería en el cargador, la luz indicadora de estado del cargador comenzará a parpadear en verde en pocos segundos, indicando que el modo de carga está en curso.

Cuando la batería esté completamente cargada, la luz indicadora del estado del cargador cambiará de parpadear en verde a verde continuo.

Normalmente se requerirá aproximadamente 1 hora para cargar la batería. Es posible que se necesite más tiempo si la batería está totalmente descargada.

ATENCIÓN Si la batería se descarga por completo mientras la herramienta sin cable está en funcionamiento, debe colocarse en el cargador antes del transcurso de 12 horas **y mantenerse en el cargador hasta que esté completamente cargada**. Esto ayudará a evitar daños en la batería y fallos prematuros de la misma.

6.6 Fallo de temperatura

Si se introduce una batería sobrecalentada o fría en el cargador, la luz indicadora del estado del cargador comenzará a parpadear inmediatamente en rojo. Esto indica que se ha producido un fallo por temperatura.

Deje que la batería permanezca en el cargador. Cuando la temperatura de la batería cambia a una temperatura aceptable, el fallo por temperatura se restablece automáticamente. La luz indicadora de estado del cargador pasará de parpadear en rojo a parpadear en verde, indicando que la carga está en curso.

Luz indicadora		Estado	
	Verde parpadeante	Carga de la batería	
	Verde continuo	Batería completamente cargada	
	Rojo continuo	Fallo de carga	
	Rojo parpadeante	Fallo de temperatura	

Figura 4: Guía del indicador de estado del cargador

6.7 Fallo de carga

Si la luz indicadora del estado del cargador se ilumina en rojo continuo, se ha producido un fallo de carga. Si la tensión de la batería no alcanza los 30V o si los contactos de la batería están en cortocircuito se producirá un fallo de carga.

Hay un retraso de 60 segundos desde que se detecta por primera vez un fallo de carga hasta que se activa la luz roja continua.

Si se produce un fallo de carga, lleve a cabo los siguientes pasos:

1. Desconecte el cable de alimentación CA de la toma de corriente.
2. Retire la batería del cargador. Inspeccione los contactos eléctricos tanto de la batería como del cargador. Si los hay, elimine toda la suciedad, objetos y residuos sueltos.
3. Vuelva a introducir la batería del cargador. A continuación, vuelva a conectar el cable de alimentación CA.
   - Si la luz indicadora de estado del cargador comienza a parpadear en verde y no cambia a rojo continuo en 60 segundos, el fallo de carga se ha solucionado.
   - Si la luz indicadora de estado del cargador comienza a parpadear en verde pero cambia a rojo continuo después de 60 segundos, la batería está dañada y es necesario sustituirla.

Para estar seguro de que la batería está dañada, inserte otra batería en el cargador. Si después de 60 segundos la luz indicadora de estado del cargador no cambia a rojo continuo, es una indicación de que el cargador funciona correctamente y de que la batería original está dañada.

ATENCIÓN Si no se puede determinar la causa de un fallo de carga, lleve el cargador y la batería a un centro de servicio autorizado de Enerpac para que los inspeccionen y diagnostiquen.

7.0 CUIDADO Y MANTENIMIENTO

ADVERTENCIA Para evitar lesiones personales y el riesgo de incendio y descarga eléctrica, retire la batería del cargador antes de comenzar cualquier procedimiento de limpieza o inspección. Asegúrese de que el cable de alimentación del cargador de AC esté desconectado de la toma de corriente.

PRECAUCIÓN No utilice disolventes o detergentes en la carcasa de plástico del cargador ni en los componentes de plástico. Ciertos productos de limpieza domésticos pueden causar daños y provocar un riesgo de descarga eléctrica.

- Mantenga el cargador limpio y libre de suciedad. No permita que entren materiales extraños en la cavidad del cargador ni en los contactos eléctricos.
- Compruebe que los contactos de la batería y/o del cargador no estén cortocircuitados por residuos o materiales extraños.
- Limpie el cargador utilizando únicamente un paño suave y seco. No utilice disolventes ni agua.

PRECAUCIÓN Utilice siempre protección para los ojos y la cara antes de utilizar aire comprimido para la limpieza.

- Si es necesario, cepille o sople el polvo y la suciedad de las rejillas de ventilación del cargador utilizando aire comprimido o una aspiradora. Mantenga las rejillas de ventilación libres de obstrucciones, serrín y astillas de madera, suciedad, etc. No rocíe, lave o sumerja las rejillas de ventilación en agua.

8.0 ALMACENAMIENTO

- Si la batería va a estar almacenada durante 3 meses o más, cárguela completamente antes de guardar la batería y/o el cargador.
- Guarde el cargador a temperatura ambiente normal, en un lugar limpio, seco y seguro. No guarde el cargador en ambientes húmedos o mojados o en un área de calor excesivo.
- Si lo desea, puede colocar la batería en el cargador durante el almacenamiento (con el cable de alimentación CA desconectado de la toma de corriente).

9.0 ELIMINACIÓN/FIN DE LA VIDA ÚTIL

Cuando el cargador haya llegado al final de su vida útil, deséchelo como se describe en los siguientes pasos:

1. Retire la batería del cargador (si está presente).
2. Desconecte el cable de alimentación CA del cargador de la toma de corriente.
3. Lleve el cargador a un centro de reciclaje industrial autorizado para su eliminación.

ADVERTENCIA Consulte el manual de la batería para obtener instrucciones importantes sobre su eliminación.

ENERPAC®

© 2026 Enerpac Tool Group. Todos los derechos reservados.