ZA4-Serie, Lufthydraulische Pumpen

ENERPAC

▼ ZA4208MX, ZA4420MX

Ex II 2 GD ck T4
DEKRA 0602

Z Stabil, zuverlässig und innovativ CLASS

ATEX 95-zertifiziert

Die Pneumatikpumpen der ZA4-Serie von Enerpac sind der **Geräterichtlinie 94 / 9 / EC "ATEX Directive"** für Geräte und Schutzsysteme für den Einsatz in potentiell explosiven Umgebungen entsprechend getestet und zertifiziert.

Ex II 2 GD ck T4
DEKRA 0602

Seite: 399

- **ATEX 95-zertifiziert für den Einsatz in potentiell explosiven Umgebungen**
- **Bietet hocheffizientes Z-Klasse-Pumpendesign mit hohem Fördervolumen und hohem Unschaltdruck**
- **Zweistufiger Betrieb reduziert Zykluszeit für verbesserte Produktivität**
- **In den Handventilen integriertes, einstellbares Druckbegrenzungsventil. Ölanschlüsse an Ventilen: 3/8" NPTF**
- **Optionaler Wärmeaustauscher erwärmt die Abluft und kühlt das Öl**
- **Ölstandsanzeiger für 9,8-, 19,8- und 39-Liter-Tanks, Ölschaugläser für 4,6 und 6,8 Liter-Tanks.**

Geschwindigkeitsdiagramm

Um festzustellen, wie eine bestimmte Pumpe mit Ihrem Zylinder zusammenarbeitet, verweisen wir auf das Geschwindigkeits-diagramm auf den 'Gelben Seiten'.

Seite: 409

Hydraulikschläuche

Das Lieferprogramm umfaßt eine komplette Reihe hochwertiger Schläuche. Es sollten nur Enerpac Schläuche verwendet werden.

Seite: 136

Zu Verwenden mit Zylinder	Verfügbare Tankgrößen (Liter)	Hand-ventil [1] Modell-nummer	Ventilfunktion	Modell-nummer	Fördervolumen [2] (L/min) bei 7 bar	bei 50 bar	bei 350 bar	**bei 700 bar**	Einstellung des Druckbegren-zungsventils (kg)	Max. Luft-verbrauch [3] (L/min)
–	4,6	–	–	**ZA4004NX**	14,0	11,0	1,8	**1,3**	–	2840
Einfach-wirkend	4,6	VM32	Ausfahren/Einfahren	**ZA4204MX**	14,0	11,0	1,8	**1,3**	70 - 700	2840
	6,8	VM33	Ausfahren/Halt/Einfahren	**ZA4308MX**	14,0	11,0	1,8	**1,3**	70 - 700	2840
	9,8	VM33L	Ausfahren/Halt/Einfahren	**ZA4610MX**	14,0	11,0	1,8	**1,3**	70 - 700	2840
Doppelt-wirkend	4,6	VM43	Ausfahren/Halt/Einfahren	**ZA4404MX**	14,0	11,0	1,8	**1,3**	70 - 700	2840
	6,8	VM43	Ausfahren/Halt/Einfahren	**ZA4408MX**	14,0	11,0	1,8	**1,3**	70 - 700	2840
	9,8	VM43L	Ausfahren/Halt/Einfahren	**ZA4810MX**	14,0	11,0	1,8	**1,3**	70 - 700	2840
	19,8	VM43	Ausfahren/Halt/Einfahren	**ZA4420MX**	14,0	11,0	1,8	**1,3**	70 - 700	2840
	39,0	VM43	Ausfahren/Halt/Einfahren	**ZA4440MX**	14,0	11,0	1,8	**1,3**	70 - 700	2840

[1] Auf den Seiten 128-129 finden Sie Hydrauliksymbole für diese Ventile.
[2] Das tatsächliche Fördervolumen richtet sich nach der Luftzuführ.
[3] Dynamischer Luftdruckbereich: 4 - 7 bar.

▼ **So ist die ZA4-Reihen Pumpenmodellnummer aufgebaut:**

Z	A	4	2	08	M	X	-	F	H	R	
1 Produkt-typ	2 Motor-typ	3 Förder-volumen-Gruppe	4 Ventil-typ	5 Tank-größe	6 Ventil-betrieb	7 Motor-span-nung		8 Zubehör			

1 Produkttyp

Z = Pumpenklasse

2 Motortyp

A = Luftmotor

3 Fördervolumen-Gruppe

4 = 1,3 L/min @ 700 bar

4 Ventiltyp

0 = ohne Ventil, mit Abdeckplatte
2 = 3/2 handbetätigt **VM32**
3 = 3/3 handbetätigt **VM33**
4 = 4/3 handbetätigt **VM43**
6 = 3/3 handbetätigtes Steuerventil **VM33L** mit vorgesteuertem Rückschlagventil
7 = 3/2 Handventil **VM22**
8 = 4/3 handbetätigtes Steuerventil **VM43L** mit vorgesteuertem Rückschlagventil.

5 Tankgröße

04 = 4,6 Liter
08 = 6,8 Liter
10 = 9,8 Liter
20 = 19,8 Liter
40 = 39 Liter

6 Ventilbetrieb

M = Handbetätigtes Ventil
N = Kein Ventil

7 Motorspannung

X = Nicht zutreffend

8 Zubehör

F = Rücklauffilter
G = 1000 bar Manometer
H = Wärmetauscher *
K = Gleitbügel *
N = Ohne Tank-Griffe (mit Hebehösen)
R = Schutzrahmen

Bestellbeispiel: ZA4208MX-FHK
Bei der **ZA4208MX-FHK** handelt es sich um eine luftbetriebene Pumpe mit manuellem 3-2-Wegeventil, 6,8-Liter-Tank, Filter, Wärmeaustauscher und Gleitbügel.

* Nur 4,6- und 6,8-Liter-Tanks.

ZA4 Serie

Tankvolumen:
4,6 - 39 Liter

Fördervolumen bei Nenndruck:
1,3 L/min

Luftverbrauch:
2840 L/min

Maximaler Betriebsdruck:
700 bar

① Einstellbares Druckbegrenzungsventil in manuellen Ventilen.Ölanschlüsse ⅜" NPTF auf A und B, ¼" NPTF auf Neben-Anschlüssen
② Luftanschluss ½" NPTF
③ Rücklauffilter
④ Ölschauglas
⑤ Schutzrahmen (optional)
⑥ Ölablassschraube
⑦ Hebeösen (optional)
⑧ Griffe
⑨ Gleitbügel (Modellnr. SBZ4) (optional)

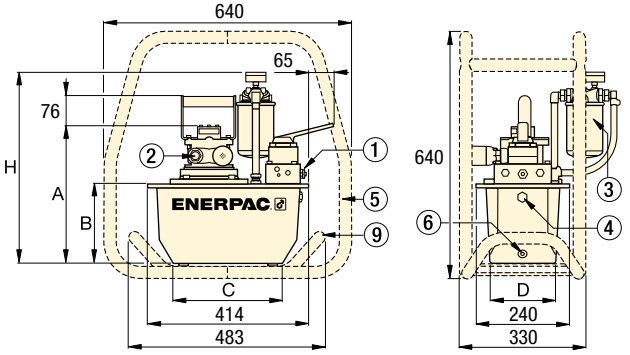

ZA4 Pumpe mit 4,6 und 6,8 Liter Tank

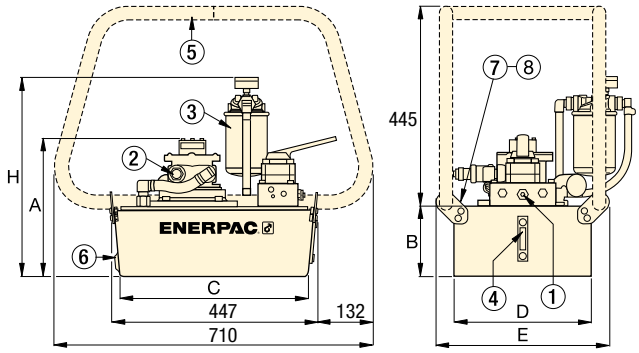

ZA4 Pumpe mit 9,8, 19,8 und 39 Liter Tank

Geräusch-pegel (dBA)	Motor-leistung (kW)	Abmessungen (mm) A	B	C	D	E	H	(kg)	Modell-nummer
80 - 95	3,0	295	142	279	152	–	429	27	**ZA4004NX**
80 - 95	3,0	295	142	279	152	–	429	30	**ZA4204MX**
80 - 95	3,0	356	203	279	205	–	490	34	**ZA4308MX**
80 - 95	3,0	330	180	414	421	500	467	51	**ZA4610MX**
80 - 95	3,0	295	142	279	152	–	429	31	**ZA4404MX**
80 - 95	3,0	356	203	279	205	–	490	35	**ZA4408MX**
80 - 95	3,0	305	155	419	305	384	442	40	**ZA4810MX**
80 - 95	3,0	330	180	414	421	500	467	52	**ZA4420MX**
80 - 95	3,0	419	269	399	505	584	556	75	**ZA4440MX**

FÖRDERDIAGRAMM
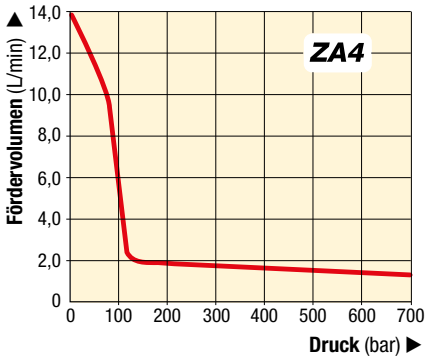
bei 7 bar Luftdruck & 2000 L/min Luftverbrauch